YUEI®

CASTER CATALOG

Danh mục bánh xe

JAPAN Design

Thiết kế NHẬT BẢN

Tích cực tiếp thu phản hồi của khách hàng,
biến những giá trị mới trở thành "chức năng".
Giải quyết hiệu quả các vấn đề tại nơi làm việc.

Sản xuất đồng bộ khép kín từ linh kiện đến sản phẩm hoàn thiện theo nhu cầu của khách hàng

Chúng tôi mang đến cho Quý khách hàng sự hài lòng và yên tâm để luôn luôn là đối tác tốt nhất của Quý khách hàng. Chúng tôi cung cấp sản phẩm một cách chính xác và nhanh chóng.
Để đáp ứng nhu cầu ngày càng cao và đa dạng, YUEI đã phát triển bánh xe thế hệ mới sử dụng công nghệ độc quyền và thời gian giao hàng nhanh.
YUEI không ngừng ứng dụng công nghệ tiên tiến, đưa ra các sáng kiến sử dụng vật liệu mới và hệ thống thiết bị máy móc mới, đồng thời triệt để thực hiện kiểm thử tính năng của sản phẩm theo tiêu chuẩn quản lý nghiêm ngặt để nỗ lực tạo nên các sản phẩm chất lượng cao.

Ngoài ra, tại YUEI, chúng tôi tin rằng sứ mệnh của mình là cung cấp sản phẩm "cần thiết vào đúng thời điểm và đủ lượng cần thiết" theo yêu cầu của khách hàng, và chúng tôi đã xây dựng cơ chế cung cấp sản phẩm mà khách hàng có thể cảm thấy yên tâm khi đặt hàng.
Để đáp ứng nhu cầu đa dạng của khách hàng, chúng tôi tích cực thúc đẩy sản xuất một số linh kiện nhất định trong nội bộ, thực hiện thiết kế, mua sắm và sản xuất theo hình thức cộng tác sản xuất với các đơn vị đối tác.

JAPAN Design

Cơ chế sản xuất không ngừng tạo ra giá trị mới

1. Lập kế hoạch sản phẩm

- Phân khúc, thiết lập mục tiêu, định vị, v.v.
  Xây dựng kế hoạch tạo ra giá trị sản phẩm độc quyền

2. Thiết kế, phát triển

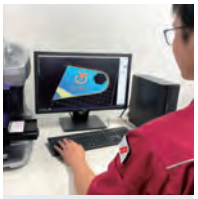

- Từ lựa chọn vật liệu phù hợp nhất đến thiết kế cấu tạo tối ưu
  Phát triển sản phẩm cô đọng bí quyết của một nhà sản xuất chuyên ngành

3. Mua sắm vật tư

- Lựa chọn vật liệu đáp ứng mục tiêu hiện thực hóa thiết kế
- Thu thập thông tin về vật tư và công nghệ từ khắp nơi trên thế giới để tăng khả năng cạnh tranh

4. Chế tạo

- Công đoạn đúc ép
- Công đoạn dập
- Công đoạn lắp ráp, v.v.

5. Kinh doanh bán hàng

- Nắm bắt tình hình nhận đơn hàng theo thời gian thực
- Phản ánh ý kiến khách hàng vào phát triển thiết kế sản phẩm
  Phản hồi và liên kết

6. Giao hàng

- Sản xuất đa dạng sản phẩm, đáp ứng mọi đơn hàng
- Tăng cường hiệu suất của hệ thống vận tải hàng hóa để có thể giao hàng trên toàn quốc

Sản xuất đồng bộ tại nội bộ công ty, từ "thiết kế, chế tạo khuôn" đến "gia công dập" và "ép phun nhựa" tạo nên các bộ phận cần thiết cho bánh xe đến sản phẩm hoàn chỉnh. Lựa chọn vật liệu phù hợp nhất với mục đích sử dụng của sản phẩm. Chúng tôi đã ứng dụng công nghệ mới nhất tại công đoạn ép phun các linh kiện nhựa để có thể linh hoạt sản xuất từ sản xuất hàng loạt số lượng lớn đến sản xuất số lượng nhỏ bằng công nghệ tự động hóa hoàn toàn.

Công ty đối tác / Danh sách các chi nhánh và văn phòng kinh doanh bánh xe

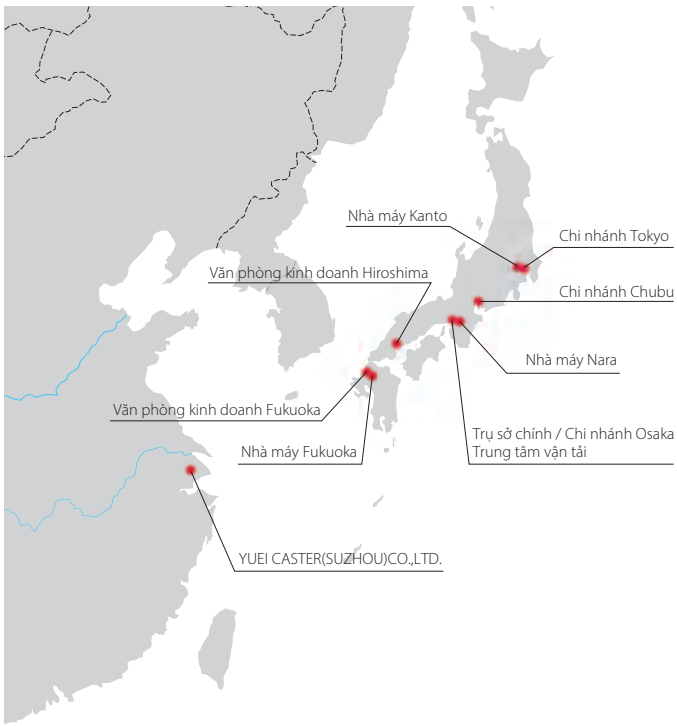

Trụ sở chính / Chi nhánh Osaka

Chi nhánh Tokyo

Văn phòng kinh doanh Hiroshima

Chi nhánh Chubu

Văn phòng kinh doanh Fukuoka

Nhà máy Nara Nukata

Nhà máy Nara Ikezawa

Nhà máy Fukuoka

Trung tâm vận tải

Nhà máy Kanto

Công ty đối tác

Teimo Co., Ltd.

Sản phẩm chủ lực pallet thùng đặc biệt rất hữu ích trong khâu vận chuyển và bảo quản sản phẩm và vật tư giữa các dây chuyền sản xuất và giữa các nhà máy.

Công ty đối tác

Rotary Co.,Ltd.

Công ty chuyên sản xuất sản phẩm nhựa.
Công ty cung cấp dịch vụ sản xuất trọn gói đa dạng nhiều chủng loại sản phẩm nhựa khác nhau, từ khâu thiết kế đến khâu sản xuất hàng loạt.

Cơ sở sản xuất

YUEI CASTER(SUZHOU)CO.,LTD.

Trung Quốc: Được thành lập vào năm 2014 tại thành phố Ngô Giang, tỉnh Giang Tô. Trong tương lai, công ty tập trung nỗ lực cho ngành sản xuất dành cho các công ty ở Châu Á (trước tiên phải kể đến là Trung Quốc) và Mỹ. Năng lực công nghệ vững chắc được đúc kết, trau dồi tại thị trường Nhật Bản là thị trường nổi tiếng khó tính về chất lượng là một vũ khí để công ty mở rộng khai thác thị trường toàn cầu.

Cơ sở sản xuất

Pacific Yuei Vietnam Co., Ltd.

Việt Nam: Được thành lập vào năm 2018 tại tỉnh Vĩnh Phúc là tỉnh lân cận thành Phố Hà Nội, nhà máy đã bắt đầu sản xuất thiết bị vận tải và linh kiện đúc ép nhựa. Trong tương lai, nhờ vào việc mở rộng hạng mục sản xuất của bánh xe, và củng cố chuỗi cung ứng toàn cầu, công ty sẽ xây dựng nên một hệ thống có thể cung cấp ổn định các sản phẩm chất lượng cao.

Phòng trưng bày

YTC Tokyo Trung tâm Công nghệ YUEI

Phòng trưng bày nơi khách hàng có thể trải nghiệm hệ thống IoT của YUEI. Ngoài các sản phẩm bánh xe mới nhất, chúng tôi còn cung cấp hệ thống mạng cảm biến tích hợp "YUEI connection System" cho phép xây dựng được môi trường IoT.

Phòng kinh doanh quốc tế	:	Tầng 4, Tòa nhà YUEI, 2-1-10 Tokui-cho, Chuo-ku, Osaka-shi, Osaka 540-0025 Tel.+81-6-4791-3585 (Trực tiếp) Fax.+81-6-4791-3576
Chi nhánh Tokyo	:	Tầng 2, Prostech Akihabara, 6-13-10 Sotokanda, Chiyoda-ku, Tokyo 101-0021 Tel.+81-3-5816-1155 (Tổng đài) Fax.+81-3-5816-1156
Chi nhánh Chubu	:	58 Wariduka-cho, Kasugai-shi, Aichi 486-0824 Tel.+81-568-86-3066 (Tổng đài) Fax.+81-568-86-3067
Chi nhánh Osaka	:	Tầng 4, Tòa nhà YUEI, 2-1-10 Tokui-cho, Chuo-ku, Osaka-shi, Osaka 540-0025 Tel.+81-6-4791-3586 (Trực tiếp) Fax.+81-6-4791-3576
Văn phòng kinh doanh Hiroshima	:	Phòng 102, Tòa nhà Shinko, 2-5-18 Kusunoki-cho, Nishi-ku, Hiroshima-shi, Hiroshima 733-0002 Tel.+81-82-509-2105 Fax.+81-82-237-2455
Văn phòng kinh doanh Fukuoka	:	Tầng 3, Tòa nhà NS Naraya, 11-6 Narayamachi, Hakata-ku, Fukuoka-shi, Fukuoka 812-0023 Tel.+81-92-261-5607 Fax.+81-92-261-5608
Trung tâm vận tải	:	1-5-44 Honjo Nishi, Higashiosaka-shi, Osaka 578-0965 Tel.+81-6-7657-5510 Fax.+81-6-7660-5620
Nhà máy Kanto	:	3-5-5 Akanedai, Hanno-shi, Saitama 357-0069 Tel.+81-42-983-6111 Fax.+81-42-983-6115
Nhà máy Nara Ikezawa	:	321-9 Ikezawa-cho, Yamatokoriyama-shi, Nara 639-1032 Tel.+81-743-56-8751 (Tổng đài) Fax.+81-743-56-8750
Nhà máy Nara Nukatabe	:	374-4 Nukatabe Minami-cho, Yamatokoriyama-shi, Nara 639-1035 Tel.+81-743-56-8891 (Tổng đài) Fax.+81-743-56-8892
Nhà máy Fukuoka	:	474-124 Akaike, Fukuchimachi, Tagawa-gun, Fukuoka 822-1101 Tel.+81-947-28-5722 (Tổng đài) Fax.+81-947-28-5625
Nhà máy FS Nara	:	3-1 Imago-cho, Yamatokoriyama-shi, Nara 639-1031 Tel.+81-743-57-7771 (Tổng đài) Fax.+81-743-57-7772
YUEI CASTER(SUZHOU)CO.,LTD.	:	No.100, Yefeng Rd., Wujiang Economic and Technological Development Zone, Suzhou, China Tel.+86-0512-6310-0778
Pacific Yuei Vietnam Co., Ltd.	:	Lot 1, Binh Xuyen Industrial Zone, Huong Canh Town, Binh Xuyen District, Vinh Phuc Province, Hanoi, Vietnam. Tel.+84-21-1358-0990
YTC Tokyo (Chi nhánh Tokyo)	:	Tầng 2, Prostech Akihabara, 6-13-10 Sotokanda, Chiyoda-ku, Tokyo 101-0021 Tel.+81-3-5816-1155 (Tổng đài) Fax.+81-3-5816-1156

Loại PMS

Góp phần giảm chi phí và cải tiến sản xuất tại nhà máy nhờ độ bền cao

Độ bền cao

Có thể di chuyển dễ dàng

Chất lượng Nhật Bản đáng tin cậy

Đặc điểm nổi bật 1 Sản phẩm chất lượng có độ bền cao giúp giảm chi phí vận hành

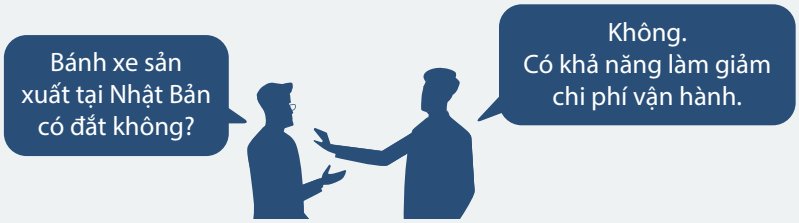

Ví dụ ứng dụng tại một nhà máy tier 1 có vốn đầu tư của Nhật Bản ở Đông Nam Á

Sản phẩm có thể sử dụng được trong môi trường vô cùng khắc nghiệt và bánh xe phải được thay thế ít nhất hai lần mỗi tháng.

Việc thay đổi sang bánh xe YUEI loại PMS đã giúp giảm tần suất thay thế và giảm khoảng 65% chi phí vận hành.

Mô phỏng chi phí trên mỗi xe

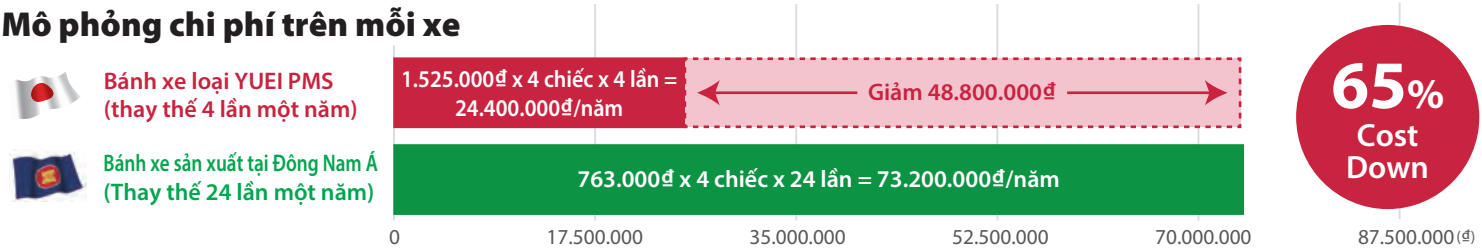

Nếu có 100 xe đẩy thì chi phí hàng năm có thể cắt giảm là 4.880.000.000₫

Đặc điểm nổi bật 2 Cải thiện môi trường lao động nhờ vào việc di chuyển một cách nhẹ nhàng!

Bánh xe sản xuất tại Mỹ
Lực khởi động quay 2,5kg

PMS-150AUU
Lực khởi động quay 1,6kg

■Kết quả thử nghiệm lực khởi động quay (lực khởi động quay 180°) ※1 bánh xe Đơn vị: daN

Tên mẫu thử	Tải trọng 150 daN	Tải trọng 300 daN
PMS-150AUU	1,6	4,1
Bánh xe tương tự sản xuất tại Mỹ	2,5	5,4

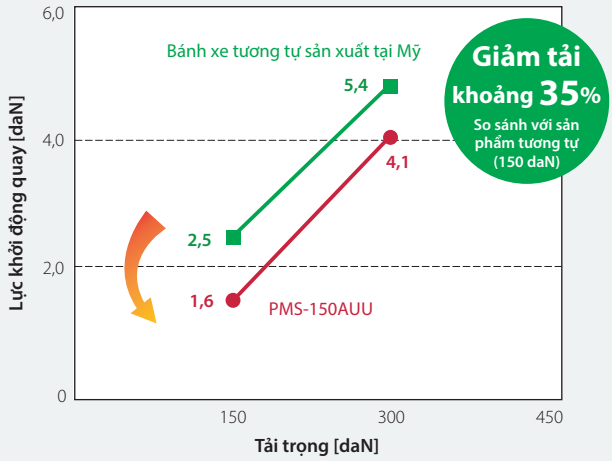

Bánh xe dùng cho tải trọng lớn, sàn thấp

Dòng sản phẩm cao cấp với thiết kế vô cùng bền bỉ và dùng cho sàn thấp.

Đặc điểm nổi bật 1 Khả năng chịu tải lớn và độ bền cao, phù hợp để vận chuyển đồ vật trọng lượng nặng

■Kết quả thử nghiệm nén (tải trọng phương thẳng đứng) ※1 bánh

Tên mẫu thử	Tải trọng tối đa (daN)	Lượng biến dạng (mm)
HSG-50GNB (sản phẩm của YUEI)	2.833	5,92
Bánh xe tương tự của nhà sản xuất khác (sản xuất tại Trung Quốc)	417	1,43

Bánh xe có khả năng chịu tải lớn, độ bền cao và tuổi thọ cao

Tải trọng tối đa của HSG-50GNB trong thử nghiệm nén là 2.833 daN.
Sản phẩm có độ bền cao hơn khoảng 6,8 lần so với sản phẩm tương tự của nhà sản xuất khác (417 daN) và có khả năng chịu tải lớn để dùng trong cả vận chuyển đồ vật trọng lượng lớn. Có độ bền cứng cao, khó vỡ nên tần suất phải thay thế bánh xe cũng ít hơn, góp phần giảm thiểu chi phí vận hành.
Ngoài ra, trong thử nghiệm chạy thử, HSG-50GNB không có biểu hiện bất thường nào ngay cả khi chạy quãng đường tối thiểu 10 km trong khi bánh xe của nhà sản xuất khác bị gãy sau 4,57 km chạy thử.

※Đây là so sánh hiệu suất dựa trên nghiên cứu của YUEI, không phải bảng chứng nhận giá trị.

■Thử nghiệm độ bền cứng

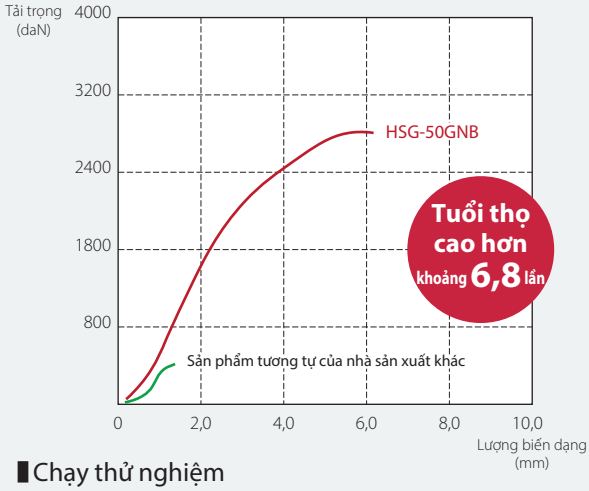

■Chạy thử nghiệm

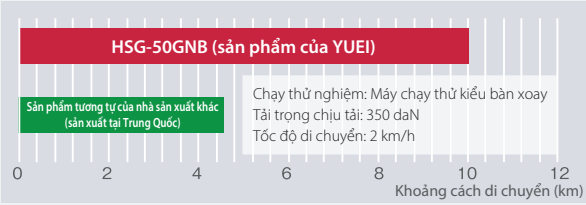

Đặc điểm nổi bật 2 Vật liệu đạt tới khả năng chịu tải cao và giảm biến dạng vĩnh viễn do nén ép

・Khi cố định các đồ vật có tải trọng lớn trong thời gian dài, ví dụ như máy móc thiết bị, chúng tôi sử dụng vật liệu tối ưu nhất.

① Phần kim loại của bánh xe đã được tôi cứng để tăng độ bền.
② Vật liệu bánh xe có độ cứng cao giúp giảm thiểu sự biến dạng vĩnh viễn.

Nhựa phenolic
So với bánh xe nhựa nhiệt dẻo, nhựa phenolic nhiệt rắn có khả năng chịu mài mòn và chịu nhiệt vượt trội.

Nhựa MC (Monomer-Cast Nylon)
So với bánh xe nhựa nylon hoặc nhựa phenolic đã được gia cố, loại bánh xe nhựa MC thậm chí còn có khả năng chịu tải và khả năng chống va đập cao hơn. Nhựa MC có khả năng chống chịu dầu, hóa chất, chịu lạnh và chống chịu thời tiết ưu việt.

Nylon gia cố
Có khả năng chống va đập tốt hơn bánh xe nhựa nylon thông thường.

Urethane
Nếu cần bánh xe có tính đàn hồi, chúng tôi khuyên dùng bánh xe urethane vành nhôm đúc áp lực.

Loại PMS

Xe đa hướng | Kiểu tấm phẳng

ϕ 100 130 150 200

Hoàn thiện mạ crome 3+ | Hoàn thiện mạ crome
Vòng bi đơn | Vòng bi đôi
Chốt chặn đơn | Chốt chặn đôi

PMS-150AW

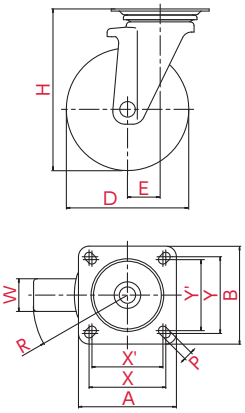

Cách lắp đặt | Kiểu tấm phẳng

Ví dụ cách dùng chính

- Xe đẩy bằng
- Xe đẩy tay
- Tủ đặt máy chủ
- Pallet lồng
- Xe kéo※
- Ghế văn phòng
- Thiết bị máy móc
- Máy photocopy
- Đồ gia dụng
- Kệ trưng bày sản phẩm
- Tủ trưng bày đông lạnh
- Khác

※Đây là hình minh họa các sản phẩm tiêu biểu.

Ví dụ đặt hàng	PMS	-	150	AW
	Phụ kiện kim loại		Đường kính bánh xe	Bánh xe

▼ Có thể kết hợp sử dụng. Bánh xe kiểu cố định

Loại PMR P.8

Loại PMR-LB [R] P.9

Loại PMR-LB [L] P.10

Đường kính bánh xe D(mm)	Mã sản phẩm	Chất liệu bánh xe	Tải trọng cho phép [daN(kgf)]	Khổ rộng xe W(mm)	Chiều cao lắp đặt H(mm)	Tấm lắp A x B(mm)	Kích thước lắp đặt X x Y (X' x Y')(mm)	Đường kính lỗ P(mm)	Độ lệch tâm E(mm)	Bán kính quay R(mm)
100	PMS-100WB	Cao su (có vòng bi)	120(122,4)	32	144	95×95	74×74(67×67)	11	32	82
	PMS-100UWB/INJ	Urethane (có vòng bi)	180(183,6)							
	PMS-100GUB		160(163,2)							
	PMS-100AUU	Ultimate Urethane (có vòng bi)	250(255,0)							
130	PMS-130WB	Cao su (có vòng bi)	180(183,6)	40	177	110×110	90×90(80×80)	11	40	105
	PMS-130UWB/INJ	Urethane (có vòng bi)	250(255,0)	35						
	PMS-130GUB		220(224,4)	40						
150	PMS-150WB	Cao su (có vòng bi)	200(204,0)	40	198	120×120	94×94(87×87)	11	40	115
	PMS-150AW※	Cao su chịu mài mòn (có vòng bi)	250(255,0)	42						
	PMS-150UWB/INJ	Urethane (có vòng bi)	300(306,0)	38						
	PMS-150GUB		250(255,0)	40						
	PMS-150AUU	Ultimate Urethane (có vòng bi)	350(357,0)	42						
200	PMS-200WB	Cao su (có vòng bi)	250(255,0)	43	250	144×144	120×120(105×105)	11,5	56	156
	PMS-200AW※	Cao su chịu mài mòn (có vòng bi)	300(306,0)	45						
	PMS-200UWB/INJ	Urethane (có vòng bi)	400(408,0)	42						
	PMS-200GUB		350(357,0)	43						
	PMS-200AUU	Ultimate Urethane (có vòng bi)	400(408,0)	45						

※Chỉ có bánh xe AW phù hợp với loại xe vận chuyển kiểu kéo.

Chủng loại bánh xe

WB
Vành: Thép tấm
Bánh xe: cao su (có vòng bi)

AW
Vành: Nhôm
Bánh xe: Cao su chịu mài mòn (có vòng bi)

UWB/INJ
Vành: Thép tấm
Bánh xe: Urethane (có vòng bi)

GUB
Vành: Nylon
Bánh xe: Urethane (có vòng bi)

AUU
Vành: Nhôm
Bánh xe: Ultimate Urethane (Có vòng bi)

Loại PMS-LB[R]

Xe đa hướng | Kiểu tấm phẳng

ϕ 100 130 150 200

Hoàn thiện mạ crome 3+ | Hoàn thiện mạ crome
Vòng bi đơn | Vòng bi đôi
Chốt chặn đơn | Chốt chặn đôi

PMS-150AWLB(R)

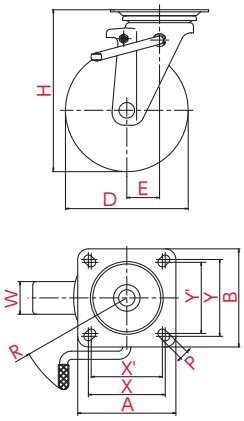

Cách lắp đặt | Kiểu tấm phẳng

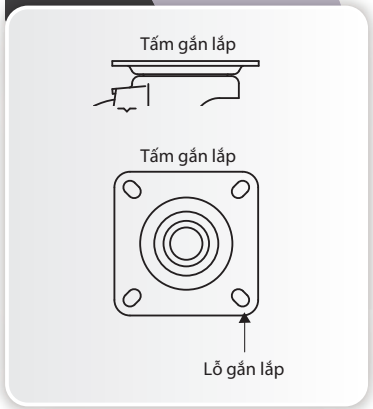

Ví dụ cách dùng chính

- Xe đẩy bằng
- Xe đẩy tay
- Tủ đặt máy chủ
- Pallet lồng
- Xe kéo※
- Ghế văn phòng
- Thiết bị máy móc
- Máy photocopy
- Đồ gia dụng
- Kệ trưng bày sản phẩm
- Tủ trưng bày đông lạnh
- Khác

※Đây là hình minh họa các sản phẩm tiêu biểu.

Ví dụ đặt hàng	PMS	-	150	AW	LB	(R)
	Phụ kiện kim loại		Đường kính bánh xe	Bánh xe	Có gắn chốt chặn	Tay gạt dừng

▼ Có thể kết hợp sử dụng. Bánh xe kiểu cố định

Loại PMR P.8

Loại PMR-LB [R] P.9

Loại PMR-LB [L] P.10

Đường kính bánh xe D(mm)	Mã sản phẩm	Chất liệu bánh xe	Tải trọng cho phép [daN(kgf)]	Khổ rộng xe W(mm)	Chiều cao lắp đặt H(mm)	Tấm lắp A x B(mm)	Kích thước lắp đặt X x Y (X' x Y')(mm)	Đường kính lỗ P(mm)	Độ lệch tâm E(mm)	Bán kính quay R(mm)
100	PMS-100WBLB(R)	Cao su (có vòng bi)	120(122,4)	32	144	95×95	74×74(67×67)	11	32	112
	PMS-100UWBLB(R)/INJ	Urethane (có vòng bi)	180(183,6)							
	PMS-100GUBLB(R)		160(163,2)							
	PMS-100AUULB(R)	Ultimate Urethane (có vòng bi)	250(255,0)							
130	PMS-130WBLB(R)	Cao su (có vòng bi)	180(183,6)	40	177	110×110	90×90(80×80)	11	40	136
	PMS-130UWBLB(R)/INJ	Urethane (có vòng bi)	250(255,0)	35						
	PMS-130GUBLB(R)		220(224,4)	40						
150	PMS-150WBLB(R)	Cao su (có vòng bi)	200(204,0)	40	198	120×120	94×94(87×87)	11	40	136
	PMS-150AWLB(R)※	Cao su chịu mài mòn (có vòng bi)	250(255,0)	42						
	PMS-150UWBLB(R)/INJ	Urethane (có vòng bi)	300(306,0)	38						
	PMS-150GUBLB(R)		250(255,0)	40						
	PMS-150AUULB(R)	Ultimate Urethane (có vòng bi)	350(357,0)	42						
200	PMS-200WBLB(R)	Cao su (có vòng bi)	250(255,0)	43	250	144×144	120×120(105×105)	11,5	56	156
	PMS-200AWLB(R)※	Cao su chịu mài mòn (có vòng bi)	300(306,0)	45						
	PMS-200UWBLB(R)/INJ	Urethane (có vòng bi)	400(408,0)	42						
	PMS-200GUBLB(R)		350(357,0)	43						
	PMS-200AUULB(R)	Ultimate Urethane (có vòng bi)	400(408,0)	45						

※Chỉ có bánh xe AW phù hợp với loại xe vận chuyển kiểu kéo.

Chủng loại bánh xe

WB
Vành: Thép tấm
Bánh xe: cao su (có vòng bi)

AW
Vành: Nhôm
Bánh xe: Cao su chịu mài mòn (có vòng bi)

UWB/INJ
Vành: Thép tấm
Bánh xe: Urethane (có vòng bi)

GUB
Vành: Nylon
Bánh xe: Urethane (có vòng bi)

AUU
Vành: Nhôm
Bánh xe: Utimate urethane (Có vòng bi)

Loại PMS-LB[L]

Xe đa hướng | Kiểu tấm phẳng

ϕ 100 130 150 200

Hoàn thiện mạ crome 3+ | Hoàn thiện mạ crome
Vòng bi đơn | Vòng bi đôi
Chốt chặn đơn | Chốt chặn đôi

PMS-150AWLB (L)

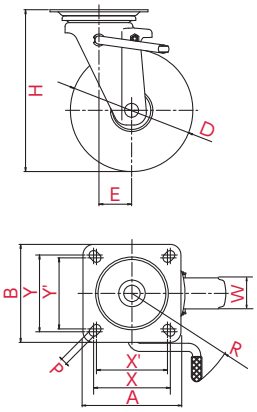

Cách lắp đặt | Kiểu tấm phẳng

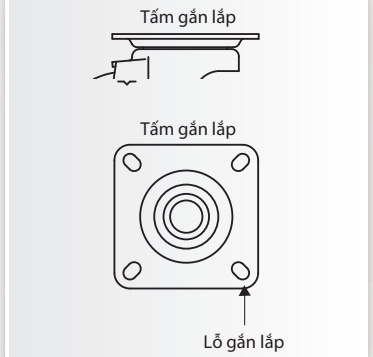

Ví dụ cách dùng chính

- Xe đẩy bằng
- Xe đẩy tay
- Tủ đặt máy chủ
- Pallet lồng
- Xe kéo※
- Ghế văn phòng
- Thiết bị máy móc
- Máy photocopy
- Đồ gia dụng
- Kệ trưng bày sản phẩm
- Tủ trưng bày đông lạnh
- Khác

※Đây là hình minh họa các sản phẩm tiêu biểu.

Ví dụ đặt hàng	PMS	-	150	AW	LB	(L)
	Phụ kiện kim loại		Đường kính bánh xe	Bánh xe	Có gắn chốt chặn	Tay gạt dừng

▼ Có thể kết hợp sử dụng. Bánh xe kiểu cố định

Loại PMR P.8

Loại PMR-LB [R] P.9

Loại PMR-LB [L] P.10

Đường kính bánh xe D(mm)	Mã sản phẩm	Chất liệu bánh xe	Tải trọng cho phép [daN(kgf)]	Khổ rộng xe W(mm)	Chiều cao lắp đặt H(mm)	Tấm lắp A x B(mm)	Kích thước lắp đặt X x Y (X' x Y')(mm)	Đường kính lỗ P(mm)	Độ lệch tâm E(mm)	Bán kính quay R(mm)
100	PMS-100WBLB(L)	Cao su (có vòng bi)	120(122,4)	32	144	95×95	74×74(67×67)	11	32	112
	PMS-100UWBLB(L)/INJ	Urethane (có vòng bi)	180(183,6)							
	PMS-100GUBLB(L)		160(163,2)							
	PMS-100AUULB(L)	Ultimate Urethane (có vòng bi)	250(255,0)							
130	PMS-130WBLB(L)	Cao su (có vòng bi)	180(183,6)	40	177	110×110	90×90(80×80)	11	40	136
	PMS-130UWBLB(L)/INJ	Urethane (có vòng bi)	250(255,0)	35						
	PMS-130GUBLB(L)		220(224,4)	40						
150	PMS-150WBLB(L)	Cao su (có vòng bi)	200(204,0)	40	198	120×120	94×94(87×87)	11	40	136
	PMS-150AWLB(L)※	Cao su chịu mài mòn (có vòng bi)	250(255,0)	42						
	PMS-150UWBLB(L)/INJ	Urethane (có vòng bi)	300(306,0)	38						
	PMS-150GUBLB(L)		250(255,0)	40						
	PMS-150AUULB(L)	Ultimate Urethane (có vòng bi)	350(357,0)	42						
200	PMS-200WBLB(L)	Cao su (có vòng bi)	250(255,0)	43	250	144×144	120×120(105×105)	11,5	56	156
	PMS-200AWLB(L)※	Cao su chịu mài mòn (có vòng bi)	300(306,0)	45						
	PMS-200UWBLB(L)/INJ	Urethane (có vòng bi)	400(408,0)	42						
	PMS-200GUBLB(L)		350(357,0)	43						
	PMS-200AUULB(L)	Ultimate Urethane (có vòng bi)	400(408,0)	45						

※Chỉ có bánh xe AW phù hợp với loại xe vận chuyển kiểu kéo.

Chủng loại bánh xe

WB
Vành: Thép tấm
Bánh xe: cao su (có vòng bi)

AW
Vành: Nhôm
Bánh xe: Cao su chịu mài mòn (có vòng bi)

UWB/INJ
Vành: Thép tấm
Bánh xe: Urethane (có vòng bi)

GUB
Vành: Nylon
Bánh xe: Urethane (có vòng bi)

AUU
Vành: Nhôm
Bánh xe: Ultimate Urethane (Có vòng bi)

Loại PMR

Xe cố định hướng | Kiểu tấm phẳng

ϕ 100 130 150 200

Hoàn thiện mạ crome 3+ | Hoàn thiện mạ crome
Vòng bi đơn | Vòng bi đôi
Chốt chặn đơn | Chốt chặn đôi

PMR-150AW

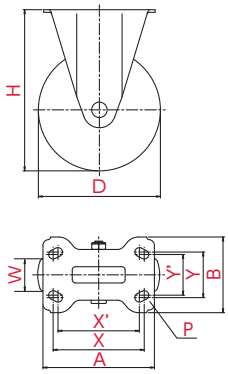

Cách lắp đặt | Kiểu tấm phẳng

Ví dụ cách dùng chính

- Xe đẩy bằng
- Xe đẩy tay
- Tủ đặt máy chủ
- Pallet lồng
- Xe kéo※
- Ghế văn phòng
- Thiết bị máy móc
- Máy photocopy
- Đồ gia dụng
- Kệ trưng bày sản phẩm
- Tủ trưng bày đông lạnh
- Khác

※Đây là hình minh họa các sản phẩm tiêu biểu.

Ví dụ đặt hàng	PMR	-	150	AW
	Phụ kiện kim loại		Đường kính bánh xe	Bánh xe

▼ Có thể kết hợp sử dụng. Bánh xe kiểu đa hướng

Loại PMS P.5

Loại PMS-LB [R] P.6

Loại PMS-LB [L] P.7

Đường kính bánh xe D(mm)	Mã sản phẩm	Chất liệu bánh xe	Tải trọng cho phép [daN(kgf)]	Khổ rộng xe W(mm)	Chiều cao lắp đặt H(mm)	Tấm lắp A x B(mm)	Kích thước lắp đặt X x Y (X' x Y')(mm)	Đường kính lỗ P(mm)
100	PMR-100WB	Cao su (có vòng bi)	120(122,4)	32	144	115×80	80×45	11
	PMR-100UWB/INJ	Urethane (có vòng bi)	180(183,6)					
	PMR-100GUB		160(163,2)					
	PMR-100AUU	Ultimate Urethane (có vòng bi)	250(255,0)					
130	PMR-130WB	Cao su (có vòng bi)	180(183,6)	40	177	137×93	100×56	11
	PMR-130UWB/INJ	Urethane (có vòng bi)	250(255,0)	35				
	PMR-130GUB		220(224,4)	40				
150	PMR-150WB	Cao su (có vòng bi)	200(204,0)	40	198	137×93	112×50(100×56)	11
	PMR-150AW※	Cao su chịu mài mòn (có vòng bi)	250(255,0)	42				
	PMR-150UWB/INJ	Urethane (có vòng bi)	300(306,0)	38				
	PMR-150GUB		250(255,0)	40				
	PMR-150AUU	Ultimate Urethane (có vòng bi)	350(357,0)	42				
200	PMR-200WB	Cao su (có vòng bi)	250(255,0)	43	250	151×102	112×63	11,5
	PMR-200AW※	Cao su chịu mài mòn (có vòng bi)	300(306,0)	45				
	PMR-200UWB/INJ	Urethane (có vòng bi)	400(408,0)	42				
	PMR-200GUB		350(357,0)	43				
	PMR-200AUU	Ultimate Urethane (có vòng bi)	400(408,0)	45				

※Chỉ có bánh xe AW phù hợp với loại xe vận chuyển kiểu kéo.

Chủng loại bánh xe

WB
Vành: Thép tấm
Bánh xe: cao su (có vòng bi)

AW
Vành: Nhôm
Bánh xe: Cao su chịu mài mòn (có vòng bi)

UWB/INJ
Vành: Thép tấm
Bánh xe: Urethane (có vòng bi)

GUB
Vành: Nylon
Bánh xe: Urethane (có vòng bi)

AUU
Vành: Nhôm
Bánh xe: Utimate urethane (Có vòng bi)

Loại PMR-LB[R]

Xe cố định hướng | Kiểu tấm phẳng

ϕ 130 150 200

Hoàn thiện mạ crome 3+ | Hoàn thiện mạ crome
Vòng bi đơn | Vòng bi đôi
Chốt chặn đơn | Chốt chặn đôi

PMR-150AWLB(R)

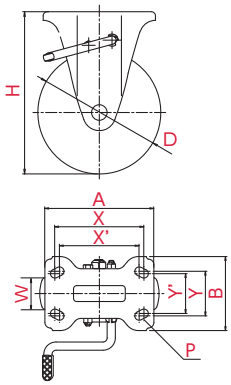

Cách lắp đặt | Kiểu tấm phẳng

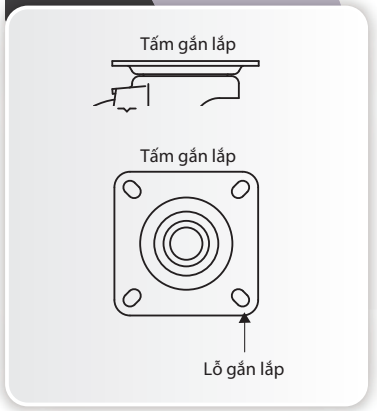

Ví dụ cách dùng chính

- Xe đẩy bằng
- Xe đẩy tay
- Tủ đặt máy chủ
- Pallet lồng
- Xe kéo※
- Ghế văn phòng
- Thiết bị máy móc
- Máy photocopy
- Đồ gia dụng
- Kệ trưng bày sản phẩm
- Tủ trưng bày đông lạnh
- Khác

※Đây là hình minh họa các sản phẩm tiêu biểu.

Ví dụ đặt hàng	PMR	-	150	AW	LB	(R)
	Phụ kiện kim loại		Đường kính bánh xe	Bánh xe	Có gắn chốt chặn	Tay gạt dừng

▼ Có thể kết hợp sử dụng. Bánh xe kiểu đa hướng

Loại PMS P.5

Loại PMS-LB [R] P.6

Loại PMS-LB [L] P.7

Đường kính bánh xe D(mm)	Mã sản phẩm	Chất liệu bánh xe	Tải trọng cho phép [daN(kgf)]	Khổ rộng xe W(mm)	Chiều cao lắp đặt H(mm)	Tấm lắp A x B(mm)	Kích thước lắp đặt X x Y (X' x Y')(mm)	Đường kính lỗ P(mm)
130	PMR-130WBLB(R)	Cao su (có vòng bi)	180(183,6)	40	177	137×93	100×56	11
	PMR-130UWBLB(R)/INJ	Urethane (có vòng bi)	250(255,0)	35				
	PMR-130GUBLB(R)		220(224,4)	40				
150	PMR-150WBLB(R)	Cao su (có vòng bi)	200(204,0)	40	198	137×93	112×50(100×56)	11
	PMR-150AWLB(R)※	Cao su chịu mài mòn (có vòng bi)	250(255,0)	42				
	PMR-150UWBLB(R)/INJ	Urethane (có vòng bi)	300(306,0)	38				
	PMR-150GUBLB(R)		250(255,0)	40				
	PMR-150AUULB(R)	Ultimate Urethane (có vòng bi)	350(357,0)	42				
200	PMR-200WBLB(R)	Cao su (có vòng bi)	250(255,0)	43	250	151×102	112×63	11,5
	PMR-200AWLB(R)※	Cao su chịu mài mòn (có vòng bi)	300(306,0)	45				
	PMR-200UWBLB(R)/INJ	Urethane (có vòng bi)	400(408,0)	42				
	PMR-200GUBLB(R)		350(357,0)	43				
	PMR-200AUULB(R)	Ultimate Urethane (có vòng bi)	400(408,0)	45				

※Chỉ có bánh xe AW phù hợp với loại xe vận chuyển kiểu kéo.

Chủng loại bánh xe

WB
Vành: Thép tấm
Bánh xe: cao su (có vòng bi)

AW
Vành: Nhôm
Bánh xe: Cao su chịu mài mòn (có vòng bi)

UWB/INJ
Vành: Thép tấm
Bánh xe: Urethane (có vòng bi)

GUB
Vành: Nylon
Bánh xe: Urethane (có vòng bi)

AUU
Vành: Nhôm
Bánh xe: Utimate urethane (Có vòng bi)

Loại PMR-LB[L]

Xe cố định hướng | Kiểu tấm phẳng

ϕ 130 150 200

Hoàn thiện mạ crome 3+ | Hoàn thiện mạ crome
Vòng bi đơn | Vòng bi đôi
Chốt chặn đơn | Chốt chặn đôi

PMR-150AWLB(L)

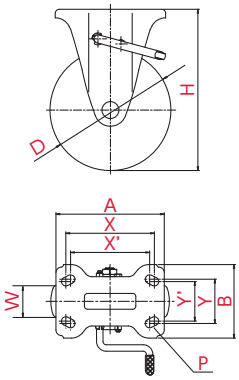

Cách lắp đặt | Kiểu tấm phẳng

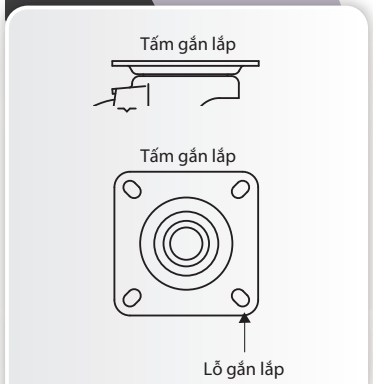

Ví dụ cách dùng chính

- Xe đẩy bằng
- Xe đẩy tay
- Tủ đặt máy chủ
- Pallet lồng
- Xe kéo※
- Ghế văn phòng
- Thiết bị máy móc
- Máy photocopy
- Đồ gia dụng
- Kệ trưng bày sản phẩm
- Tủ trưng bày đông lạnh
- Khác

※Đây là hình minh họa các sản phẩm tiêu biểu.

Ví dụ đặt hàng	PMR	-	150	AW	LB	(L)
	Phụ kiện kim loại		Đường kính bánh xe	Bánh xe	Có gắn chốt chặn	Tay gạt dừng

▼ Có thể kết hợp sử dụng. Bánh xe kiểu đa hướng

Loại PMS P.5

Loại PMS-LB [R] P.6

Loại PMS-LB [L] P.7

Đường kính bánh xe D(mm)	Mã sản phẩm	Chất liệu bánh xe	Tải trọng cho phép [daN(kgf)]	Khổ rộng xe W(mm)	Chiều cao lắp đặt H(mm)	Tấm lắp A x B(mm)	Kích thước lắp đặt X x Y (X' x Y')(mm)	Đường kính lỗ P(mm)
130	PMR-130WBLB(L)	Cao su (có vòng bi)	180(183,6)	40	177	137×93	100×56	11
	PMR-130UWBLB(L)/INJ	Urethane (có vòng bi)	250(255,0)	35				
	PMR-130GUBLB(L)		220(224,4)	40				
150	PMR-150WBLB(L)	Cao su (có vòng bi)	200(204,0)	40	198	137×93	112×50(100×56)	11
	PMR-150AWLB(L)※	Cao su chịu mài mòn (có vòng bi)	250(255,0)	42				
	PMR-150UWBLB(L)/INJ	Urethane (có vòng bi)	300(306,0)	38				
	PMR-150GUBLB(L)		250(255,0)	40				
	PMR-150AUULB(L)	Ultimate Urethane (có vòng bi)	350(357,0)	42				
200	PMR-200WBLB(L)	Cao su (có vòng bi)	250(255,0)	43	250	151×102	112×63	11,5
	PMR-200AWLB(L)※	Cao su chịu mài mòn (có vòng bi)	300(306,0)	45				
	PMR-200UWBLB(L)/INJ	Urethane (có vòng bi)	400(408,0)	42				
	PMR-200GUBLB(L)		350(357,0)	43				
	PMR-200AUULB(L)	Ultimate Urethane (có vòng bi)	400(408,0)	45				

※Chỉ có bánh xe AW phù hợp với loại xe vận chuyển kiểu kéo.

Chủng loại bánh xe

WB
Vành: Thép tấm
Bánh xe: cao su (có vòng bi)

AW
Vành: Nhôm
Bánh xe: Cao su chịu mài mòn (có vòng bi)

UWB/INJ
Vành: Thép tấm
Bánh xe: Urethane (có vòng bi)

GUB
Vành: Nylon
Bánh xe: Urethane (có vòng bi)

AUU
Vành: Nhôm
Bánh xe: Utimate urethane (Có vòng bi)

Loại RJ2

Xe đa hướng | Kiểu tấm phẳng

ϕ 100 125 150

Hoàn thiện mạ crome 3+ | Hoàn thiện mạ crome
Vòng bi đơn | Vòng bi đôi
Chốt chặn đơn | Chốt chặn đôi

RJ2-150NWR

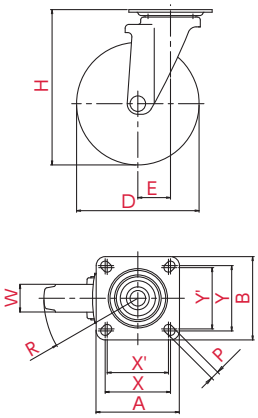

Cách lắp đặt | Kiểu tấm phẳng

Ví dụ cách dùng chính

- Xe đẩy bằng
- Xe đẩy tay
- Tủ đặt máy chủ
- Pallet lồng
- Xe kéo
- Ghế văn phòng
- Thiết bị máy móc
- Máy photocopy
- Đồ gia dụng
- Kệ trưng bày sản phẩm
- Tủ trưng bày đông lạnh
- Khác

※Đây là hình minh họa các sản phẩm tiêu biểu.

Ví dụ đặt hàng	RJ2	-	150	NWR
	Phụ kiện kim loại		Đường kính bánh xe	Bánh xe

▼ Có thể kết hợp sử dụng. Bánh xe kiểu cố định

Loại K2 P.13

Loại SK P.13

Đường kính bánh xe D(mm)	Mã sản phẩm	Chất liệu bánh xe	Tải trọng cho phép [daN(kgf)]	Khổ rộng xe W(mm)	Chiều cao lắp đặt H(mm)	Tấm lắp A x B(mm)	Kích thước lắp đặt X x Y (X' x Y')(mm)	Đường kính lỗ P(mm)	Độ lệch tâm E(mm)	Bán kính quay R(mm)
100	RJ2-100NRP	Cao su	120(122,4)	30	132	90×90	71×71(68×68)	11	34	85
	RJ2-100W	Cao su (có vòng bi)		32						
	RJ2-100N	Nylon								
	RJ2-100GU	Urethane (có vòng bi)	100(102,0)							
125	RJ2-125W	Cao su (có vòng bi)	150(153,0)	38	168	102×102	80×80(75×75)	11	38	101
	RJ2-125NWR			34						
	RJ2-125N	Nylon		40						
	RJ2-125GU	Urethane (có vòng bi)								
150	RJ2-150W	Cao su (có vòng bi)	160(163,2)	40	190	102×102	80×80(75×75)	11	40	115
	RJ2-150NWR			34						
	RJ2-150N	Nylon (có vòng bi)		40						
	RJ2-150GU	Urethane (có vòng bi)								

Chủng loại bánh xe

NRP
Vành: Nylon
Bánh xe: cao su

W
Vành: Thép tấm
Bánh xe: cao su (có vòng bi)

NWR
Vành: Nylon
Bánh xe: cao su (có vòng bi)

N
Vành: Nylon
Bánh xe: Nylon

N
Vành: Nylon
Bánh xe: Nylon (có vòng bi)

GU
Vành: Nylon
Bánh xe: Urethane (có vòng bi)

Loại RJ2-S

Xe đa hướng | Kiểu tấm phẳng

ϕ 100 125 150

Hoàn thiện mạ crome 3+ | Hoàn thiện mạ crome
Vòng bi đơn | Vòng bi đôi
Chốt chặn đơn | Chốt chặn đôi

RJ2-150NWRS

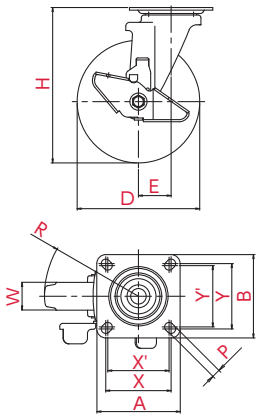

Cách lắp đặt | Kiểu tấm phẳng

Ví dụ cách dùng chính

- Xe đẩy bằng
- Xe đẩy tay
- Tủ đặt máy chủ
- Pallet lồng
- Xe kéo
- Ghế văn phòng
- Thiết bị máy móc
- Máy photocopy
- Đồ gia dụng
- Kệ trưng bày sản phẩm
- Tủ trưng bày đông lạnh
- Khác

※Đây là hình minh họa các sản phẩm tiêu biểu.

Ví dụ đặt hàng	RJ2	-	150	NWR	S
	Phụ kiện kim loại		Đường kính bánh xe	Bánh xe	Có gắn chốt chặn

▼ Có thể kết hợp sử dụng. Bánh xe kiểu cố định

Loại K2 P.13

Loại SK P.13

Đường kính bánh xe D(mm)	Mã sản phẩm	Chất liệu bánh xe	Tải trọng cho phép [daN(kgf)]	Khổ rộng xe W(mm)	Chiều cao lắp đặt H(mm)	Tấm lắp A x B(mm)	Kích thước lắp đặt X x Y (X' x Y')(mm)	Đường kính lỗ P(mm)	Độ lệch tâm E(mm)	Bán kính quay R(mm)
100	RJ2-100NRPS	Cao su	120(122,4)	30	132	90×90	71×71(68×68)	11	34	88
	RJ2-100WS	Cao su (có vòng bi)		32						
	RJ2-100NS	Nylon								
	RJ2-100GUS	Urethane (có vòng bi)	100(102,0)							
125	RJ2-125WS	Cao su (có vòng bi)	150(153,0)	38	168	102×102	80×80(75×75)	11	38	104
	RJ2-125NWRS			34						
	RJ2-125NS	Nylon		40						
	RJ2-125GUS	Urethane (có vòng bi)								
150	RJ2-150WS	Cao su (có vòng bi)	160(163,2)	40	190	102×102	80×80(75×75)	11	40	115
	RJ2-150NWRS			34						
	RJ2-150NS	Nylon (có vòng bi)		40						
	RJ2-150GUS	Urethane (có vòng bi)								

Chủng loại bánh xe

NRP
Vành: Nylon
Bánh xe: cao su

W
Vành: Thép tấm
Bánh xe: cao su (có vòng bi)

NWR
Vành: Nylon
Bánh xe: cao su (có vòng bi)

N
Vành: Nylon
Bánh xe: Nylon

N
Vành: Nylon
Bánh xe: Nylon (có vòng bi)

GU
Vành: Nylon
Bánh xe: Urethane (có vòng bi)

Loại K2 và loại SK ϕ 100 125 150

Xe cố định hướng | Kiểu tấm phẳng

Hoàn thiện mạ crome 3+	Hoàn thiện mạ crome
Vòng bi đơn	Vòng bi đôi
Chốt chặn đơn	Chốt chặn đôi

WK2-150

WK2-150-P (P112×53)

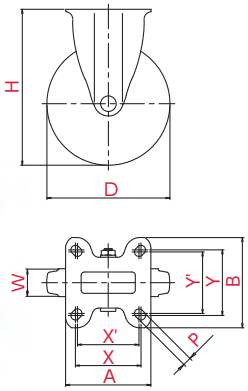

Cách lắp đặt | Kiểu tấm phẳng

Ví dụ cách dùng chính

- Xe đẩy bằng
- Xe đẩy tay
- Tủ đặt máy chủ
- Pallet lồng
- Xe kéo
- Ghế văn phòng
- Thiết bị máy móc
- Máy photocopy
- Đồ gia dụng
- Kệ trưng bày sản phẩm
- Tủ trưng bày đông lạnh
- Khác

※Đây là hình minh họa các sản phẩm tiêu biểu.

Ví dụ đặt hàng	W	K2	-	150
	Bánh xe	Phụ kiện kim loại		Đường kính bánh xe

▼ Có thể kết hợp sử dụng. Bánh xe kiểu đa hướng

Loại RJ2 P.11

Loại RJ2-S P.12

Đường kính bánh xe D(mm)	Mã sản phẩm	Chất liệu bánh xe	Tải trọng cho phép [daN(kgf)]	Khổ rộng xe W(mm)	Chiều cao lắp đặt H(mm)	Tấm lắp A x B(mm)	Kích thước lắp đặt X x Y (X' x Y')(mm)	Đường kính lỗ P(mm)
100	SK-100W※	Cao su (có vòng bi)	120(122,4)	32	132	110×80	90×50(80×45)	11
	SK-100N	Nylon						
	SK-100GU	Urethane (có vòng bi)	100(102,0)					
125	WK2-125※	Cao su (có vòng bi)	150(153,0)	38	168	137×93	112×53(100×56)	11
	NWRK2-125			34				
	NK2-125	Nylon		40				
	GUK2-125	Urethane (có vòng bi)						
150	WK2-150※	Cao su (có vòng bi)	180(183,6)	40	190	104×110	80×80(75×75)	11
	NWRK2-150		160(163,2)	34				
	NK2-150	Nylon (có vòng bi)		40				
	GUK2-150	Urethane (có vòng bi)	180(183,6)					
	WK2-150(P112×53)※	Cao su (có vòng bi)				137×93	112×53(100×56)	
	NWRK2-150(P112×53)			34				
	NK2-150(P112×53)	Nylon (có vòng bi)	160(163,2)	40				
	GUK2-150(P112×53)	Urethane (có vòng bi)	180(183,6)					

※Liên quan đến cao su (có vòng bi), có thể chế tạo cả loại cao su xám.

Chủng loại bánh xe

W
Vành: Thép tấm
Bánh xe: cao su (có vòng bi)

NWR
Vành: Nylon
Bánh xe: cao su (có vòng bi)

N
Vành: Nylon
Bánh xe: Nylon

N
Vành: Nylon
Bánh xe: Nylon (có vòng bi)

GU
Vành: Nylon
Bánh xe: Urethane (có vòng bi)

Loại SKY-2S

Xe đa hướng | Kiểu tấm phẳng

ϕ 150 200

Hoàn thiện mạ crome 3+ | Hoàn thiện mạ crome
Vòng bi đơn | Vòng bi đôi
Chốt chặn đơn | Chốt chặn đôi

SKY-2S200AUU-A-1

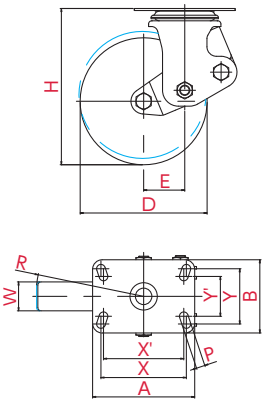

Cách lắp đặt | Kiểu tấm phẳng

Ví dụ cách dùng chính

- Xe đẩy bằng
- Xe đẩy tay
- Tủ đặt máy chủ
- Pallet lồng
- Xe kéo
- Ghế văn phòng
- Thiết bị máy móc
- Máy photocopy
- Đồ gia dụng
- Kệ trưng bày sản phẩm
- Tủ trưng bày đông lạnh
- Khác

※Đây là hình minh họa các sản phẩm tiêu biểu.

Ví dụ đặt hàng: SKY-2S (Phụ kiện kim loại) 200 (Đường kính bánh xe) AUU (Bánh xe) - A (Khoảng cách lắp) - 1 (Tải trọng tiêu chuẩn)

▼ Có thể kết hợp sử dụng. Bánh xe kiểu cố định

Loại SKY-2R P.15

Đường kính bánh xe D(mm)	Mã sản phẩm	Chất liệu bánh xe	Tải trọng tiêu chuẩn [daN(kgf)]		Khổ rộng xe W(mm)	Chiều cao lắp đặt H(mm)	A Tấm lắp A x B(mm)	A Kích thước lắp đặt X x Y (X' x Y')(mm)	A Đường kính lỗ P(mm)	B Tấm lắp A x B(mm)	B Kích thước lắp đặt X x Y (X' x Y')(mm)	B Đường kính lỗ P(mm)	Độ lệch tâm E(mm)	Bán kính quay R(mm)
150	SKY-2S150AW ★	Cao su chịu mài mòn (có vòng bi)	-1	100(102,0)	42	193 [~183]	159×114	133×86 (125×62)	13,5	120×120	94×94 (87×87)	11	50 [~54]	126 [~131]
			-2	200(204,0)										
	SKY-2S150WF(AR) ★		-1	100(102,0)	40									
			-2	200(204,0)										
	SKY-2S150UWF/INJ	Urethane (có vòng bi)	-1	100(102,0)	38									
			-2	200(204,0)										
	SKY-2S150AUU ★	Ultimate Urethane (có vòng bi)	-1	100(102,0)	42									
			-2	200(204,0)										
200	SKY-2S200AW ★	Cao su chịu mài mòn (có vòng bi)	-1	100(102,0)	45	246 [~236]	159×114	133×86 (125×62)	13,5	144×144	120×120 (105×105)	11,5	65 [~67]	166 [~168]
			-2	200(204,0)										
	SKY-2S200WF(AR) ★		-1	100(102,0)	43									
			-2	200(204,0)										
	SKY-2S200UWF/INJ	Urethane (có vòng bi)	-1	100(102,0)	42									
			-2	200(204,0)										
	SKY-2S200AUU ★	Ultimate Urethane (có vòng bi)	-1	100(102,0)	45									
			-2	200(204,0)										

※Giá trị trong ( ) là giá trị khi đạt tới giới hạn tải trọng

NEW Loại chốt chặn kiểu SKY-2S (Dấu ★)

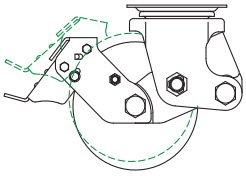

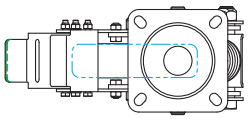

Vui lòng liên hệ để biết thêm thông tin.

Chủng loại bánh xe

AW
Vành: Nhôm
Bánh xe: Cao su chịu mài mòn (có vòng bi)

WF (AR)
Vành: Nhôm
Bánh xe: Cao su chịu mài mòn (có vòng bi)

UWF/INJ
Vành: Thép tấm
Bánh xe: Urethane (có vòng bi)

AUU
Vành: Nhôm
Bánh xe: Utimate urethane (Có vòng bi)

Loại SKY-2R

Xe cố định hướng | Kiểu tấm phẳng

ϕ 150 200

Hoàn thiện mạ crome 3+ | Hoàn thiện mạ crome
Vòng bi đơn | Vòng bi đôi
Chốt chặn đơn | Chốt chặn đôi

SKY-2R200AUU-A-1

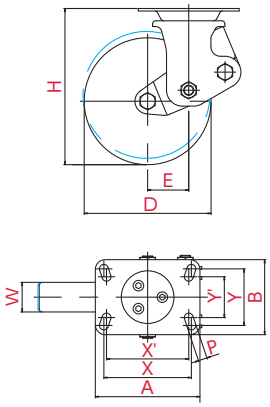

Cách lắp đặt | Kiểu tấm phẳng

Ví dụ cách dùng chính

- Xe đẩy bằng
- Xe đẩy tay
- Tủ đặt máy chủ
- Pallet lồng
- Xe kéo
- Ghế văn phòng
- Thiết bị máy móc
- Máy photocopy
- Đồ gia dụng
- Kệ trưng bày sản phẩm
- Tủ trưng bày đông lạnh
- Khác

※Đây là hình minh họa các sản phẩm tiêu biểu.

Ví dụ đặt hàng	SKY-2R	200	AUU	-	A	-	1
	Phụ kiện kim loại	Đường kính bánh xe	Bánh xe		Khoảng cách lắp		Tải trọng tiêu chuẩn

Có thể kết hợp sử dụng. Bánh xe kiểu đa hướng

Loại SKY-2S P.14

Đường kính bánh xe D(mm)	Mã sản phẩm	Chất liệu bánh xe	Tải trọng tiêu chuẩn [daN(kgf)]		Khổ rộng xe W(mm)	Chiều cao lắp đặt H(mm)	A: Tấm lắp A x B(mm)	A: Kích thước lắp đặt X x Y (X' x Y')(mm)	A: Đường kính lỗ P(mm)	B: Tấm lắp A x B(mm)	B: Kích thước lắp đặt X x Y (X' x Y')(mm)	B: Đường kính lỗ P(mm)	Độ lệch tâm E(mm)
150	SKY-2R150AW ★	Cao su chịu mài mòn (có vòng bi)	-1	100(102,0)	42	193 [~183]	159×114	133×86 (125×62)	13,5	137×93	112×50 (100×56)	11	50 [~54]
			-2	200(204,0)									
	SKY-2R150WF(AR) ★		-1	100(102,0)	40								
			-2	200(204,0)									
	SKY-2R150UWF/INJ	Urethane (có vòng bi)	-1	100(102,0)	38								
			-2	200(204,0)									
	SKY-2R150AUU ★	Ultimate Urethane (có vòng bi)	-1	100(102,0)	42								
			-2	200(204,0)									
200	SKY-2R200AW ★	Cao su chịu mài mòn (có vòng bi)	-1	100(102,0)	45	246 [~236]	159×114	133×86 (125×62)	13,5	180×110	112×63 (140×50)	11,5	65 [~67]
			-2	200(204,0)									
	SKY-2R200WF(AR) ★		-1	100(102,0)	43								
			-2	200(204,0)									
	SKY-2R200UWF/INJ	Urethane (có vòng bi)	-1	100(102,0)	42								
			-2	200(204,0)									
	SKY-2R200AUU ★	Ultimate Urethane (có vòng bi)	-1	100(102,0)	45								
			-2	200(204,0)									

※Giá trị trong ( ) là giá trị khi đạt tới giới hạn tải trọng

NEW Loại chốt chặn kiểu SKY-2R (Dấu ★)

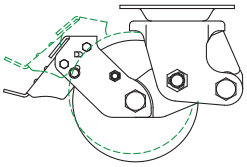

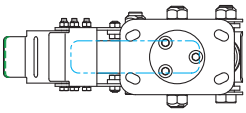

Vui lòng liên hệ để biết thêm thông tin.

Chủng loại bánh xe

AW
Vành: Thép tấm
Bánh xe: Cao su chịu mài mòn (có vòng bi)

WF (AR)
Vành: Thép tấm
Bánh xe: Cao su chịu mài mòn (có vòng bi)

UWF/INJ
Vành: Thép tấm
Bánh xe: Urethane (có vòng bi)

AUU
Vành: Nhôm
Bánh xe: Utimate urethane (Có vòng bi)

Loại APT Khóa YUEI

Kiểu tấm phẳng

Hoàn thiện mạ crome 3+	Hoàn thiện mạ crome
Vòng bi đơn	Vòng bi đôi
Chốt chặn đơn	Chốt chặn đôi

APT100LOCK

APT200LOCK

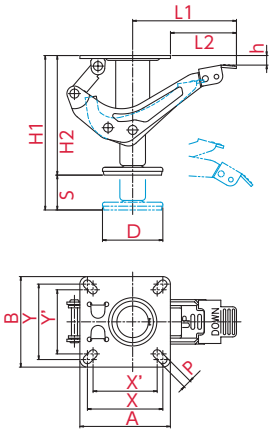

※Đây là hình minh họa các sản phẩm tiêu biểu.

Ví dụ đặt hàng: **APT** (Phụ kiện kim loại) | **100** (Kích thước) | **LOCK** (Phụ kiện kim loại)

Ví dụ cách dùng chính

- Xe đẩy bằng
- Xe đẩy tay
- Tủ đặt máy chủ
- Pallet lồng
- Xe kéo
- Ghế văn phòng
- Thiết bị máy móc
- Máy photocopy
- Đồ gia dụng
- Kệ trưng bày sản phẩm
- Tủ trưng bày đông lạnh
- Khác

Đường kính gạt D(mm)	Mã sản phẩm	Chiều cao lắp đặt phù hợp (mm)	Chiều cao DOWN H1(mm)	Chiều cao UP H2(mm)	Chu kì S(mm)	Tấm lắp A x B(mm)	Kích thước lắp đặt X x Y (X' x Y')(mm)	Đường kính lỗ P(mm)	Chiều dài bàn đạp L1(mm)	Chiều dài bàn đạp tính từ mặt cạnh của tấm lắp L2(mm)	Khe hở tính từ tấm lắp h(mm)
80	APT100LOCK	144	148	121	27	120×120	100×100(85×85)	11	136	86	14
	APT150LOCK	198	204	159	45				138	88	13
	APT200LOCK	250	256	207	49				135	85	57

Khóa YUEI

Sản phẩm phụ trợ bánh xe giúp giữ xe đẩy án toàn và bám chặt mặt đường chỉ bằng một cú chạm.

Bám chắc xe đẩy với một thao tác chạm đơn giản

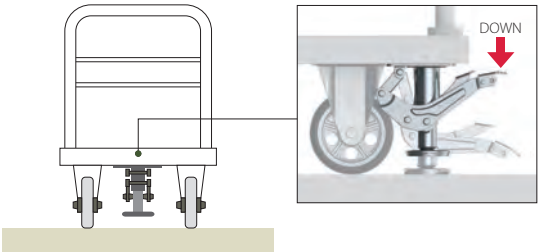

Danh mục kiểm tra khi sử dụng khóa YUEI

1. Hãy giữ đúng chiều cao lắp đặt tiêu chuẩn khi sử dụng.
   (※Đối với bánh xe cao su, chiều cao lắp đặt sẽ khác nhau tùy theo tải trọng)
2. Đây là chốt chặn của xe vận chuyển có gắn bánh xe. Sản phẩm này không dùng cho mục đích nâng lên cao, nên không dùng thay thế cho chân kích. (tải trọng sẽ dồn vào bánh xe)
3. Lắp đặt sao cho bàn đạp thò ra ngoài.
4. Không được thiết kế để sử dụng trên bề mặt nghiêng. Nhất định phải sử dụng trên bề mặt bằng phẳng.
5. Không sử dụng cho sàn thao tác hoặc sàn bậc thang.
6. Không dùng để đỡ lực từ phương ngang, ví dụ không dùng cho các loại xe vận chuyển đang bám chặt vào mặt đường.
7. Không đặt xe đẩy đang bám chặt vào mặt đường lên xe tải để vận chuyển đi.
8. Nếu lắp vào giữa các bánh xe kiểu cố định, phía bánh xe kiểu đa hướng có thể xoay nên xe vận chuyển có thể sẽ tự di chuyển ngoài ý muốn.

• Cách sử dụng

1. Đạp vào cần gạt chân "DOWN", miếng cao su sẽ được ấn xuống mặt đường giúp xe bám chặt mặt đường.

2. Đạp vào cần gạt chân "UP" để nhấc miếng cao su, cho xe dừng bám mặt đường.

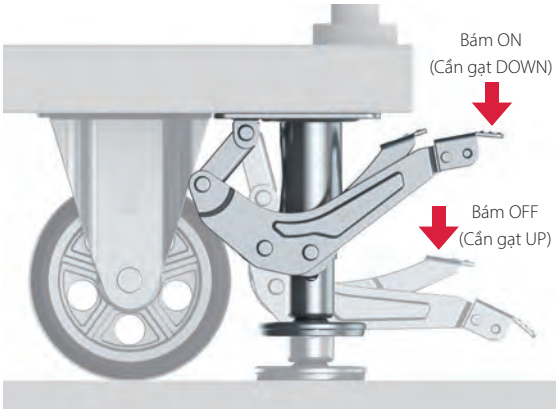

Loại UHG

Xe đa hướng | Kiểu tấm phẳng

ϕ 50 65 75 80 100

Hoàn thiện mạ crome 3+ | Hoàn thiện mạ crome
Vòng bi đơn | Vòng bi đôi
Chốt chặn đơn | Chốt chặn đôi

UHG-75GFB

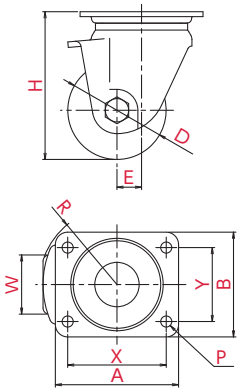

Cách lắp đặt | Kiểu tấm phẳng

Ví dụ cách dùng chính

- Xe đẩy bằng
- Xe đẩy tay
- Tủ đặt máy chủ
- Pallet lồng
- Xe kéo
- Ghế văn phòng
- Thiết bị máy móc
- Máy photocopy
- Đồ gia dụng
- Kệ trưng bày sản phẩm
- Tủ trưng bày đông lạnh
- Khác

※Đây là hình minh họa các sản phẩm tiêu biểu.

Ví dụ đặt hàng	UHG	-	75	GFB
	Phụ kiện kim loại		Đường kính bánh xe	Bánh xe

▼ Có thể kết hợp sử dụng. **Bánh xe kiểu cố định**

Loại UHR P.18

Đường kính bánh xe D(mm)	Mã sản phẩm	Chất liệu bánh xe	Tải trọng cho phép [daN(kgf)]	Khổ rộng xe W(mm)	Chiều cao lắp đặt H(mm)	Tấm lắp A x B(mm)	Kích thước lắp đặt X x Y (X' x Y')(mm)	Đường kính lỗ P(mm)	Độ lệch tâm E(mm)	Bán kính quay R(mm)
50	UHG-50GFB	Nylon gia cố (có vòng bi)	300(306,0)	38	79	84×84	64×64	8,5	12	49
	UHG-50MC※1	Nhựa MC (có vòng bi) (Xanh da trời)	400(408,0)							
	UHG-50MCE ●	Nhựa MC có tính dẫn điện (có vòng bi)								
	UHG-50PB	Nhựa phenolic (có vòng bi)								
65	UHG-65GFB	Nylon gia cố (có vòng bi)	400(408,0)	48	97	100×100	78×78	10,5	14	54
	UHG-65MC※1	Nhựa MC (có vòng bi) (Xanh da trời)	600(612,0)							
	UHG-65MCE ●	Nhựa MC có tính dẫn điện (có vòng bi)								
	UHG-65PB	Nhựa phenolic (có vòng bi)	500(510,0)							
75	UHG-75GFB	Nylon gia cố (có vòng bi)	500(510,0)	48	107	100×100	78×78	10,5	14	54
	UHG-75MC※1	Nhựa MC (có vòng bi) (Xanh da trời)	700(714,0)							
	UHG-75MCE ●	Nhựa MC có tính dẫn điện (có vòng bi)								
	UHG-75PB	Nhựa phenolic (có vòng bi)	600(612,0)							
80	UHG-80MC※2	Nhựa MC (có vòng bi) (màu xanh thẫm)	800(816,0)	48	120	100×85	80×60	9,0	20	63
100	UHG-100MC※2	Nhựa MC (có vòng bi) (màu xanh thẫm)	800(816,0)	48	140	150×110	121×59	13,0	20	72

Dấu ●
Điện trở của nhựa MC có tính dẫn điện tối đa là 10^5 Ω. (Đây là những giá trị đo được tại YUEI, không phải là giá trị tiêu chuẩn đã được chứng minh)

Chủng loại bánh xe

GFB
Vành: Nylon gia cố
Bánh xe: Nylon gia cố (có vòng bi)

※1

MC
Vành: Nhựa MC
Bánh xe: Nhựa MC (có vòng bi) (màu xanh da trời)

※2

MC
Vành: Nhựa MC
Bánh xe: Nhựa MC (có vòng bi) (màu xanh thẫm)

MCE
Vành: Nhựa MC có tính dẫn điện
Bánh xe: Nhựa MC có tính dẫn điện (có vòng bi)

PB
Vành: Nhựa phenolic
Bánh xe: Nhựa phenolic (có vòng bi)

Loại UHR

Xe cố định hướng | Kiểu tấm phẳng

ϕ 50 65 75

Hoàn thiện mạ crome 3+ | Hoàn thiện mạ crome
Vòng bi đơn | Vòng bi đôi
Chốt chặn đơn | Chốt chặn đôi

UHR-75PB

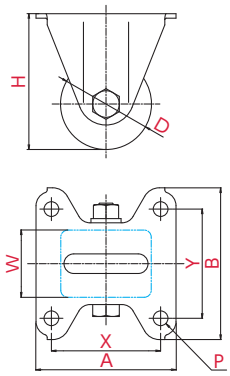

Cách lắp đặt | Kiểu tấm phẳng

Ví dụ cách dùng chính

- Xe đẩy bằng
- Xe đẩy tay
- Tủ đặt máy chủ
- Pallet lồng
- Xe kéo
- Ghế văn phòng
- Thiết bị máy móc
- Máy photocopy
- Đồ gia dụng
- Kệ trưng bày sản phẩm
- Tủ trưng bày đông lạnh
- Khác

※Đây là hình minh họa các sản phẩm tiêu biểu.

Ví dụ đặt hàng	UHR	-	75	PB
	Phụ kiện kim loại		Đường kính bánh xe	Bánh xe

▼ Có thể kết hợp sử dụng. **Bánh xe kiểu đa hướng**

Loại UHG
P.17

Đường kính bánh xe D(mm)	Mã sản phẩm	Chất liệu bánh xe	Tải trọng cho phép [daN(kgf)]	Khổ rộng xe W(mm)	Chiều cao lắp đặt H(mm)	Tấm lắp A x B(mm)	Kích thước lắp đặt X x Y (X' x Y')(mm)	Đường kính lỗ P(mm)
50	UHR-50GFB	Nylon gia cố (có vòng bi)	300(306,0)	38	79	90×85	64×64	8,5
	UHR-50MC	Nhựa MC (có vòng bi)	400(408,0)					
	UHR-50MCE ●	Nhựa MC có tính dẫn điện (có vòng bi)						
	UHR-50PB	Nhựa phenolic (có vòng bi)						
65	UHR-65GFB	Nylon gia cố (có vòng bi)	400(408,0)	48	97	108×100	78×78	10,5
	UHR-65MC	Nhựa MC (có vòng bi)	600(612,0)					
	UHR-65MCE ●	Nhựa MC có tính dẫn điện (có vòng bi)						
	UHR-65PB	Nhựa phenolic (có vòng bi)	500(510,0)					
75	UHR-75GFB	Nylon gia cố (có vòng bi)	500(510,0)	48	107	108×100	78×78	10,5
	UHR-75MC	Nhựa MC (có vòng bi)	700(714,0)					
	UHR-75MCE ●	Nhựa MC có tính dẫn điện (có vòng bi)						
	UHR-75PB	Nhựa phenolic (có vòng bi)	600(612,0)					

Dấu ●
Điện trở của nhựa MC có tính dẫn điện tối đa là 10^5 Ω. (Đây là những giá trị đo được tại YUEI, không phải là giá trị tiêu chuẩn đã được chứng minh)

Chủng loại bánh xe

GFB
Vành: Nylon gia cố
Bánh xe: Nylon gia cố (có vòng bi)

MC
Vành: Nhựa MC
Bánh xe: Nhựa MC (có vòng bi)

MCE
Vành: Nhựa MC có tính dẫn điện
Bánh xe: Nhựa MC có tính dẫn điện (có vòng bi)

PB
Vành: Nhựa phenolic
Bánh xe: Nhựa phenolic (có vòng bi)

Loại HG

Xe đa hướng | Kiểu tấm phẳng

ϕ 50 65 75

Hoàn thiện mạ crome 3+ | Hoàn thiện mạ crome
Vòng bi đơn | Vòng bi đôi
Chốt chặn đơn | Chốt chặn đôi

HG-50GNB

HG-75GNB

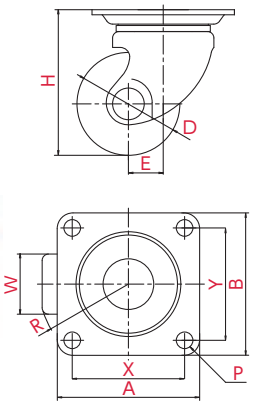

Cách lắp đặt | Kiểu tấm phẳng

Ví dụ cách dùng chính

- Xe đẩy bằng
- Xe đẩy tay
- Tủ đặt máy chủ
- Pallet lồng
- Xe kéo
- Ghế văn phòng
- Thiết bị máy móc
- Máy photocopy
- Đồ gia dụng
- Kệ trưng bày sản phẩm
- Tủ trưng bày đông lạnh
- Khác

※Đây là hình minh họa các sản phẩm tiêu biểu.

Ví dụ đặt hàng	HG	-	50	GNB
	Phụ kiện kim loại		Đường kính bánh xe	Bánh xe

▼ Có thể kết hợp sử dụng. **Bánh xe kiểu cố định**

Loại HR
P.21

Đường kính bánh xe D(mm)	Mã sản phẩm	Chất liệu bánh xe	Tải trọng cho phép [daN(kgf)]	Khổ rộng xe W(mm)	Chiều cao lắp đặt H(mm)	Tấm lắp A x B(mm)	Kích thước lắp đặt X x Y (X' x Y')(mm)	Đường kính lỗ P(mm)	Độ lệch tâm E(mm)	Bán kính quay R(mm)
50	HG-50GNB	Nylon gia cố	160(163,2)	28	68	64×64	50×50	6,5	25	51
	HG-50GNB(P54×36)					70×54	54×36			
	HG-50MC	Nhựa MC (Monomer-Cast Nylon)		25		64×64	50×50			
	HG-50MCE ●	Nhựa MC có tính dẫn điện								
65	HG-65GNB	Nylon gia cố (có vòng bi)	300(306,0)	38	92	90×90	71×71	10,5	22	57
	HG-65MC	Nhựa MC (có vòng bi)								
	HG-65MCE ●	Nhựa MC có tính dẫn điện (có vòng bi)								
	HG-65AU	Urethane (có vòng bi)								
	HG-65PB	Nhựa phenolic (có vòng bi)								
75	HG-75GNB	Nylon gia cố (có vòng bi)	320(326,4)	38	106	90×90	71×71	10,5	22	61
	HG-75MC	Nhựa MC (có vòng bi)								
	HG-75MCE ●	Nhựa MC có tính dẫn điện (có vòng bi)								
	HG-75AU	Urethane (có vòng bi)								
	HG-75PB	Nhựa phenolic (có vòng bi)								

Dấu ●
Điện trở của nhựa MC có tính dẫn điện tối đa là 10^5 Ω. (Đây là những giá trị đo được tại YUEI, không phải là giá trị tiêu chuẩn đã được chứng minh)

Chủng loại bánh xe

GNB
Vành: Nylon gia cố
Bánh xe: Nylon gia cố

GNB
Vành: Nylon gia cố
Bánh xe: Nylon gia cố (có vòng bi)

MC
Vành: Nhựa MC
Bánh xe: Nhựa MC

MC
Vành: Nhựa MC
Bánh xe: Nhựa MC (có vòng bi)

MCE
Vành: Nhựa MC có tính dẫn điện
Bánh xe: Nhựa MC có tính dẫn điện

MCE
Vành: Nhựa MC có tính dẫn điện
Bánh xe: Nhựa MC có tính dẫn điện (có vòng bi)

AU
Vành: Nhôm
Bánh xe: Urethane (có vòng bi)

PB
Vành: Nhựa phenolic
Bánh xe: Nhựa phenolic (có vòng bi)

Loại HG-S

Xe đa hướng | Kiểu tấm phẳng

ϕ 50 65 75

Hoàn thiện mạ crome 3+ | Hoàn thiện mạ crome
Vòng bi đơn | Vòng bi đôi
Chốt chặn đơn | Chốt chặn đôi

HG-50GNBS

HG-75GNBS

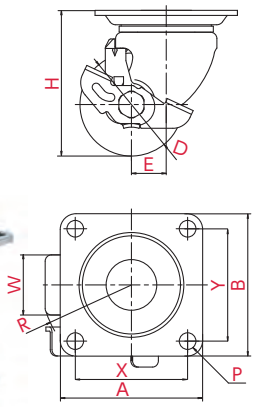

Cách lắp đặt | Kiểu tấm phẳng

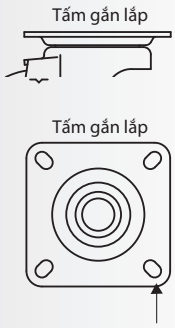

Ví dụ cách dùng chính

- Xe đẩy bằng
- Xe đẩy tay
- Tủ đặt máy chủ
- Pallet lồng
- Xe kéo
- Ghế văn phòng
- Thiết bị máy móc
- Máy photocopy
- Đồ gia dụng
- Kệ trưng bày sản phẩm
- Tủ trưng bày đông lạnh
- Khác

※Đây là hình minh họa các sản phẩm tiêu biểu.

Ví dụ đặt hàng	HG	-	50	GNB	S
	Phụ kiện kim loại		Đường kính bánh xe	Bánh xe	Có gắn chốt chặn

▼ Có thể kết hợp sử dụng. **Bánh xe kiểu cố định**

Loại HR P.21

Đường kính bánh xe D(mm)	Mã sản phẩm	Chất liệu bánh xe	Tải trọng cho phép [daN(kgf)]	Khổ rộng xe W(mm)	Chiều cao lắp đặt H(mm)	Tấm lắp A x B(mm)	Kích thước lắp đặt X x Y (X' x Y')(mm)	Đường kính lỗ P(mm)	Độ lệch tâm E(mm)	Bán kính quay R(mm)
50	HG-50GNBS	Nylon gia cố	160(163,2)	28	68	64×64	50×50	6,5	25	65
	HG-50GNBS(P54×36)					70×54	54×36			
	HG-50MCS	Nhựa MC (Monomer-Cast Nylon)		25		64×64	50×50			
	HG-50MCES ●	Nhựa MC có tính dẫn điện								
65	HG-65GNBS	Nylon gia cố (có vòng bi)	300(306,0)	38	92	90×90	71×71	10,5	22	67
	HG-65MCS	Nhựa MC (có vòng bi)								
	HG-65MCES ●	Nhựa MC có tính dẫn điện (có vòng bi)								
	HG-65PBS	Nhựa phenolic (có vòng bi)								
75	HG-75GNBS	Nylon gia cố (có vòng bi)	320(326,4)	38	106	90×90	71×71	10,5	22	67
	HG-75MCS	Nhựa MC (có vòng bi)								
	HG-75MCES ●	Nhựa MC có tính dẫn điện (có vòng bi)								
	HG-75PBS	Nhựa phenolic (có vòng bi)								

Dấu ●
Điện trở của nhựa MC có tính dẫn điện tối đa là 10^5 Ω. (Đây là những giá trị đo được tại YUEI, không phải là giá trị tiêu chuẩn đã được chứng minh)

Chủng loại bánh xe

GNB
Vành: Nylon gia cố
Bánh xe: Nylon gia cố

GNB
Vành: Nylon gia cố
Bánh xe: Nylon gia cố (có vòng bi)

MC
Vành: Nhựa MC
Bánh xe: Nhựa MC

MC
Vành: Nhựa MC
Bánh xe: Nhựa MC (có vòng bi)

MCE
Vành: Nhựa MC có tính dẫn điện
Bánh xe: Nhựa MC có tính dẫn điện

MCE
Vành: Nhựa MC có tính dẫn điện
Bánh xe: Nhựa MC có tính dẫn điện (có vòng bi)

PB
Vành: Nhựa phenolic
Bánh xe: Nhựa phenolic (có vòng bi)

Loại HR

Xe cố định hướng | Kiểu tấm phẳng

ϕ 50 65 75

Hoàn thiện mạ crome 3+ | Hoàn thiện mạ crome
Vòng bi đơn | Vòng bi đôi
Chốt chặn đơn | Chốt chặn đôi

HR-50GNB

HR-75GNB

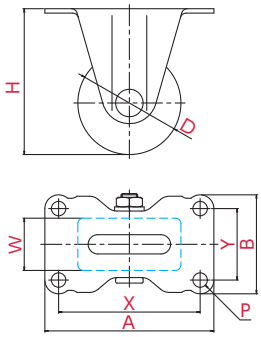

Cách lắp đặt | Kiểu tấm phẳng

Ví dụ cách dùng chính

- Xe đẩy bằng
- Xe đẩy tay
- Tủ đặt máy chủ
- Pallet lồng
- Xe kéo
- Ghế văn phòng
- Thiết bị máy móc
- Máy photocopy
- Đồ gia dụng
- Kệ trưng bày sản phẩm
- Tủ trưng bày đông lạnh
- Khác

※Đây là hình minh họa các sản phẩm tiêu biểu.

Ví dụ đặt hàng	HR	-	50	GNB
	Phụ kiện kim loại		Đường kính bánh xe	Bánh xe

▼ Có thể kết hợp sử dụng. **Bánh xe kiểu đa hướng**

Loại HG P.19

Loại HG-S P.20

Đường kính bánh xe D(mm)	Mã sản phẩm	Chất liệu bánh xe	Tải trọng cho phép [daN(kgf)]	Khổ rộng xe W(mm)	Chiều cao lắp đặt H(mm)	Tấm lắp A x B(mm)	Kích thước lắp đặt X x Y (X' x Y')(mm)	Đường kính lỗ P(mm)
50	HR-50GNB	Nylon gia cố	160(163,2)	28	68	80×50	66×36	6,5
	HR-50MC	Nhựa MC (Monomer-Cast Nylon)		25				
	HR-50MCE ●	Nhựa MC có tính dẫn điện						
65	HR-65GNB	Nylon gia cố (có vòng bi)	300(306,0)	38	92	111×67	91×47	10,5
	HR-65MC	Nhựa MC (có vòng bi)						
	HR-65MCE ●	Nhựa MC có tính dẫn điện (có vòng bi)						
	HR-65AU	Urethane (có vòng bi)						
	HR-65PB	Nhựa phenolic (có vòng bi)						
75	HR-75GNB	Nylon gia cố (có vòng bi)	320(326,4)	38	106	123×72	103×52	10,5
	HR-75MC	Nhựa MC (có vòng bi)						
	HR-75MCE ●	Nhựa MC có tính dẫn điện (có vòng bi)						
	HR-75AU	Urethane (có vòng bi)						
	HR-75PB	Nhựa phenolic (có vòng bi)						

Dấu ●
Điện trở của nhựa MC có tính dẫn điện tối đa là 10^5 Ω. (Đây là những giá trị đo được tại YUEI, không phải là giá trị tiêu chuẩn đã được chứng minh)

Chủng loại bánh xe

GNB
Vành: Nylon gia cố
Bánh xe: Nylon gia cố

GNB
Vành: Nylon gia cố
Bánh xe: Nylon gia cố (có vòng bi)

MC
Vành: Nhựa MC
Bánh xe: Nhựa MC

MC
Vành: Nhựa MC
Bánh xe: Nhựa MC (có vòng bi)

MCE
Vành: Nhựa MC có tính dẫn điện
Bánh xe: Nhựa MC có tính dẫn điện

MCE
Vành: Nhựa MC có tính dẫn điện
Bánh xe: Nhựa MC có tính dẫn điện (có vòng bi)

AU
Vành: Nhôm
Bánh xe: Urethane (có vòng bi)

PB
Vành: Nhựa phenolic
Bánh xe: Nhựa phenolic (có vòng bi)

Loại HSG

Xe đa hướng | Kiểu tấm phẳng

ϕ 50 65 75

Hoàn thiện mạ crome 3+ | Hoàn thiện mạ crome
Vòng bi đơn | Vòng bi đôi
Chốt chặn đơn | Chốt chặn đôi

HSG-75GNB

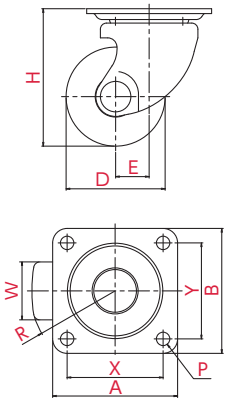

Cách lắp đặt | Kiểu tấm phẳng

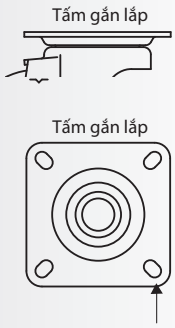

Ví dụ cách dùng chính

- Xe đẩy bằng
- Xe đẩy tay
- Tủ đặt máy chủ
- Pallet lồng
- Xe kéo
- Ghế văn phòng
- Thiết bị máy móc
- Máy photocopy
- Đồ gia dụng
- Kệ trưng bày sản phẩm
- Tủ trưng bày đông lạnh
- Khác

※Đây là hình minh họa các sản phẩm tiêu biểu.

Ví dụ đặt hàng	HSG	-	75	GNB
	Phụ kiện kim loại		Đường kính bánh xe	Bánh xe

▼ Có thể kết hợp sử dụng. **Bánh xe kiểu cố định**

Loại HSR
P.24

Đường kính bánh xe D(mm)	Mã sản phẩm	Chất liệu bánh xe	Tải trọng cho phép [daN(kgf)]	Khổ rộng xe W(mm)	Chiều cao lắp đặt H(mm)	Tấm lắp A x B(mm)	Kích thước lắp đặt X x Y (X' x Y')(mm)	Đường kính lỗ P(mm)	Độ lệch tâm E(mm)	Bán kính quay R(mm)
50	HSG-50GFB	Nylon gia cố (có vòng bi)	300(306,0)	38	79	82×82	63×63	8,8	22	49
	HSG-50MC	Nhựa MC (có vòng bi)								
	HSG-50MCE ●	Nhựa MC có tính dẫn điện (có vòng bi)								
	HSG-50AU	Urethane (có vòng bi)								
	HSG-50PB	Nhựa phenolic (có vòng bi)								
65	HSG-65GNB	Nylon gia cố (có vòng bi)	300(306,0)	38	90	82×82	63×63	8,8	22	57
	HSG-65MC	Nhựa MC (có vòng bi)								
	HSG-65MCE ●	Nhựa MC có tính dẫn điện (có vòng bi)								
	HSG-65AU	Urethane (có vòng bi)								
	HSG-65PB	Nhựa phenolic (có vòng bi)								
75	HSG-75GNB	Nylon gia cố (có vòng bi)	300(306,0)	38	100	82×82	63×63	8,8	22	61
	HSG-75MC	Nhựa MC (có vòng bi)								
	HSG-75MCE ●	Nhựa MC có tính dẫn điện (có vòng bi)								
	HSG-75AU	Urethane (có vòng bi)								
	HSG-75PB	Nhựa phenolic (có vòng bi)								

Dấu ●
Điện trở của nhựa MC có tính dẫn điện tối đa là 10^5 Ω. (Đây là những giá trị đo được tại YUEI, không phải là giá trị tiêu chuẩn đã được chứng minh)

Chủng loại bánh xe

GNB
Vành: Nylon gia cố
Bánh xe: Nylon gia cố (có vòng bi)

GFB
Vành: Nylon gia cố
Bánh xe: Nylon gia cố (có vòng bi)

MC
Vành: Nhựa MC
Bánh xe: Nhựa MC (có vòng bi)

MCE
Vành: Nhựa MC có tính dẫn điện
Bánh xe: Nhựa MC có tính dẫn điện (có vòng bi)

AU
Vành: Nhôm
Bánh xe: Urethane (có vòng bi)

PB
Vành: Nhựa phenolic
Bánh xe: Nhựa phenolic (có vòng bi)

Loại HSG-S

Xe đa hướng | Kiểu tấm phẳng

ϕ 50 65 75

Hoàn thiện mạ crome 3+ | Hoàn thiện mạ crome
Vòng bi đơn | Vòng bi đôi
Chốt chặn đơn | Chốt chặn đôi

HSG-75GNBS

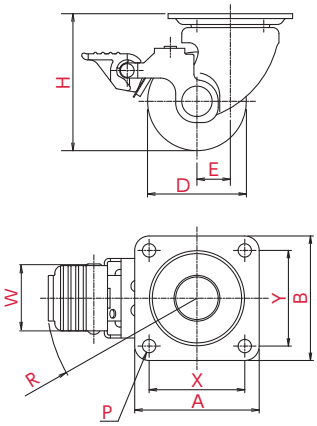

Cách lắp đặt | Kiểu tấm phẳng

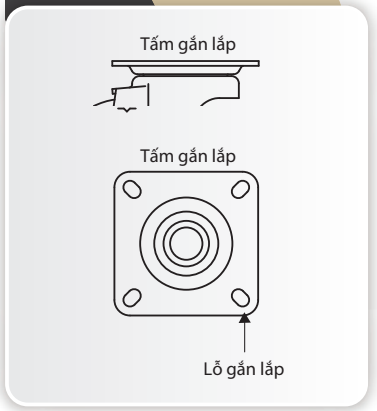

Ví dụ cách dùng chính

- Xe đẩy bằng
- Xe đẩy tay
- Tủ đặt máy chủ
- Pallet lồng
- Xe kéo
- Ghế văn phòng
- Thiết bị máy móc
- Máy photocopy
- Đồ gia dụng
- Kệ trưng bày sản phẩm
- Tủ trưng bày đông lạnh
- Khác

※Đây là hình minh họa các sản phẩm tiêu biểu.

Ví dụ đặt hàng	HSG	-	75	GNB	S
	Phụ kiện kim loại		Đường kính bánh xe	Bánh xe	Có gắn chốt chặn

▼ Có thể kết hợp sử dụng. **Bánh xe kiểu cố định**

Loại HSR
P.24

Đường kính bánh xe D(mm)	Mã sản phẩm	Chất liệu bánh xe	Tải trọng cho phép [daN(kgf)]	Khổ rộng xe W(mm)	Chiều cao lắp đặt H(mm)	Tấm lắp A x B(mm)	Kích thước lắp đặt X x Y (X' x Y')(mm)	Đường kính lỗ P(mm)	Độ lệch tâm E(mm)	Bán kính quay R(mm)
50	HSG-50GFBS	Nylon gia cố (có vòng bi)	300(306,0)	38	79	82×82	63×63	8,8	22	91
	HSG-50MCS	Nhựa MC (có vòng bi)								
	HSG-50MCES ●	Nhựa MC có tính dẫn điện (có vòng bi)								
	HSG-50AUS	Urethane (có vòng bi)								
	HSG-50PBS	Nhựa phenolic (có vòng bi)								
65	HSG-65GNBS	Nylon gia cố (có vòng bi)	300(306,0)	38	90	82×82	63×63	8,8	22	99
	HSG-65MCS	Nhựa MC (có vòng bi)								
	HSG-65MCES ●	Nhựa MC có tính dẫn điện (có vòng bi)								
	HSG-65AUS	Urethane (có vòng bi)								
	HSG-65PBS	Nhựa phenolic (có vòng bi)								
75	HSG-75GNBS	Nylon gia cố (có vòng bi)	300(306,0)	38	100	82×82	63×63	8,8	22	103
	HSG-75MCS	Nhựa MC (có vòng bi)								
	HSG-75MCES ●	Nhựa MC có tính dẫn điện (có vòng bi)								
	HSG-75AUS	Urethane (có vòng bi)								
	HSG-75PBS	Nhựa phenolic (có vòng bi)								

Dấu ●
Điện trở của nhựa MC có tính dẫn điện tối đa là 10^5 Ω. (Đây là những giá trị đo được tại YUEI, không phải là giá trị tiêu chuẩn đã được chứng minh)

Chủng loại bánh xe

GNB
Vành: Nylon gia cố
Bánh xe: Nylon gia cố (có vòng bi)

GFB
Vành: Nylon gia cố
Bánh xe: Nylon gia cố (có vòng bi)

MC
Vành: Nhựa MC
Bánh xe: Nhựa MC (có vòng bi)

MCE
Vành: Nhựa MC có tính dẫn điện
Bánh xe: Nhựa MC có tính dẫn điện (có vòng bi)

AU
Vành: Nhôm
Bánh xe: Urethane (có vòng bi)

PB
Vành: Nhựa phenolic
Bánh xe: Nhựa phenolic (có vòng bi)

Loại HSR

Xe cố định hướng | Kiểu tấm phẳng

ϕ 50 65 75

Hoàn thiện mạ crome 3+ | Hoàn thiện mạ crome
Vòng bi đơn | Vòng bi đôi
Chốt chặn đơn | Chốt chặn đôi

HSR-75GNB

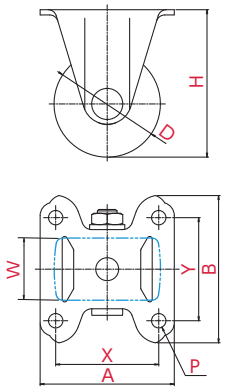

Cách lắp đặt | Kiểu tấm phẳng

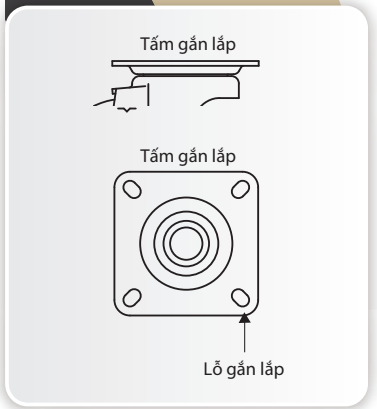

Ví dụ cách dùng chính

- Xe đẩy bằng
- Xe đẩy tay
- Tủ đặt máy chủ
- Pallet lồng
- Xe kéo
- Ghế văn phòng
- Thiết bị máy móc
- Máy photocopy
- Đồ gia dụng
- Kệ trưng bày sản phẩm
- Tủ trưng bày đông lạnh
- Khác

※Đây là hình minh họa các sản phẩm tiêu biểu.

Ví dụ đặt hàng	HSR	-	75	GNB
	Phụ kiện kim loại		Đường kính bánh xe	Bánh xe

▼ Có thể kết hợp sử dụng. Bánh xe kiểu đa hướng

Loại HSG P.22

Loại HSG-S P.23

Đường kính bánh xe D(mm)	Mã sản phẩm	Chất liệu bánh xe	Tải trọng cho phép [daN(kgf)]	Khổ rộng xe W(mm)	Chiều cao lắp đặt H(mm)	Tấm lắp A x B(mm)	Kích thước lắp đặt X x Y (X' x Y')(mm)	Đường kính lỗ P(mm)
50	HSR-50GFB	Nylon gia cố (có vòng bi)	300(306,0)	38	79	82×90	63×63	8,8
	HSR-50MC	Nhựa MC (có vòng bi)						
	HSR-50MCE ●	Nhựa MC có tính dẫn điện (có vòng bi)						
	HSR-50AU	Urethane (có vòng bi)						
	HSR-50PB	Nhựa phenolic (có vòng bi)						
65	HSR-65GNB	Nylon gia cố (có vòng bi)	300(306,0)	38	90	82×90	63×63	8,8
	HSR-65MC	Nhựa MC (có vòng bi)						
	HSR-65MCE ●	Nhựa MC có tính dẫn điện (có vòng bi)						
	HSR-65AU	Urethane (có vòng bi)						
	HSR-65PB	Nhựa phenolic (có vòng bi)						
75	HSR-75GNB	Nylon gia cố (có vòng bi)	300(306,0)	38	100	82×90	63×63	8,8
	HSR-75MC	Nhựa MC (có vòng bi)						
	HSR-75MCE ●	Nhựa MC có tính dẫn điện (có vòng bi)						
	HSR-75AU	Urethane (có vòng bi)						
	HSR-75PB	Nhựa phenolic (có vòng bi)						

Dấu ●
Điện trở của nhựa MC có tính dẫn điện tối đa là 10^5 Ω. (Đây là những giá trị đo được tại YUEI, không phải là giá trị tiêu chuẩn đã được chứng minh)

Chủng loại bánh xe

GNB
Vành: Nylon gia cố
Bánh xe: Nylon gia cố (có vòng bi)

GFB
Vành: Nylon gia cố
Bánh xe: Nylon gia cố (có vòng bi)

MC
Vành: Nhựa MC
Bánh xe: Nhựa MC (có vòng bi)

MCE
Vành: Nhựa MC có tính dẫn điện
Bánh xe: Nhựa MC có tính dẫn điện (có vòng bi)

AU
Vành: Nhôm
Bánh xe: Urethane (có vòng bi)

PB
Vành: Nhựa phenolic
Bánh xe: Nhựa phenolic (có vòng bi)

Loại HG-AF

Xe đa hướng | Kiểu tấm phẳng

ϕ 65 75

Hoàn thiện mạ crome 3+ | Hoàn thiện mạ crome
Vòng bi đơn | Vòng bi đôi
Chốt chặn đơn | Chốt chặn đôi

HG-75GNB-AF

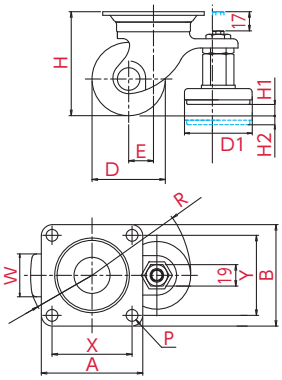

Cách lắp đặt | Kiểu tấm phẳng

Ví dụ cách dùng chính

- Xe đẩy bằng
- Xe đẩy tay
- Tủ đặt máy chủ
- Pallet lồng
- Xe kéo
- Ghế văn phòng
- Thiết bị máy móc
- Máy photocopy
- Đồ gia dụng
- Kệ trưng bày sản phẩm
- Tủ trưng bày đông lạnh
- Khác

※Đây là hình minh họa các sản phẩm tiêu biểu.

Ví dụ đặt hàng	HG	-	75	GNB	-	AF
	Phụ kiện kim loại		Đường kính bánh xe	Bánh xe		Có gắn bộ điều chỉnh

Đường kính bánh xe D(mm)	Mã sản phẩm	Chất liệu bánh xe	Tải trọng cho phép [daN(kgf)]	Khổ rộng xe W(mm)	Chiều cao lắp đặt H(mm)	Tấm lắp A x B(mm)	Kích thước lắp đặt X x Y (X' x Y')(mm)	Đường kính lỗ P(mm)	Độ lệch tâm E(mm)	Bán kính quay R(mm)	Đường kính ngoài của chân điều chỉnh D1(mm)	Lượng điều chỉnh H1/H2(mm)
65	HG-65GNB-AF	Nylon gia cố (có vòng bi)	300(306,0)	38	92	90×90	71×71	10,5	22	88	60	10/8
	HG-65MC-AF	Nhựa MC (có vòng bi)										
	HG-65MCE-AF ●	Nhựa MC có tính dẫn điện (có vòng bi)										
	HG-65AU-AF	Urethane (có vòng bi)										
	HG-65PB-AF	Nhựa phenolic (có vòng bi)										
75	HG-75GNB-AF	Nylon gia cố (có vòng bi)	320(326,4)	38	106	90×90	71×71	10,5	22	88	60	15/10
	HG-75MC-AF	Nhựa MC (có vòng bi)										
	HG-75MCE-AF ●	Nhựa MC có tính dẫn điện (có vòng bi)										
	HG-75AU-AF	Urethane (có vòng bi)										
	HG-75PB-AF	Nhựa phenolic (có vòng bi)										

Dấu ●
Điện trở của nhựa MC có tính dẫn điện tối đa là 10^5 Ω. (Đây là những giá trị đo được tại YUEI, không phải là giá trị tiêu chuẩn đã được chứng minh)

Chủng loại bánh xe

GNB
Vành: Nylon gia cố
Bánh xe: Nylon gia cố (có vòng bi)

MC
Vành: Nhựa MC
Bánh xe: Nhựa MC (có vòng bi)

MCE
Vành: Nhựa MC có tính dẫn điện
Bánh xe: Nhựa MC có tính dẫn điện (có vòng bi)

AU
Vành: Nhôm
Bánh xe: Urethane (có vòng bi)

PB
Vành: Nhựa phenolic
Bánh xe: Nhựa phenolic (có vòng bi)

Loại AF

Xe đa hướng | Kiểu tấm phẳng

ϕ 50 65 75 100

Hoàn thiện mạ crome 3+ | Hoàn thiện mạ crome
Vòng bi đơn | Vòng bi đôi
Chốt chặn đơn | Chốt chặn đôi

AF-50

AF-100

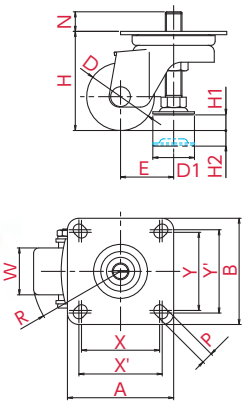

Cách lắp đặt | Kiểu tấm phẳng

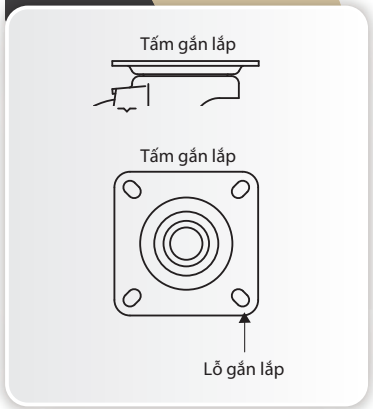

Ví dụ cách dùng chính

- Xe đẩy bằng
- Xe đẩy tay
- Tủ đặt máy chủ
- Pallet lồng
- Xe kéo
- Ghế văn phòng
- Thiết bị máy móc
- Máy photocopy
- Đồ gia dụng
- Kệ trưng bày sản phẩm
- Tủ trưng bày đông lạnh
- Khác

※Đây là hình minh họa các sản phẩm tiêu biểu.

Ví dụ đặt hàng	AF	-	100
	Phụ kiện kim loại		Đường kính bánh xe

Đường kính bánh xe D(mm)	Mã sản phẩm	Chất liệu bánh xe	Tải trọng cho phép [daN(kgf)]	Khổ rộng xe W(mm)	Chiều cao lắp đặt H(mm)	Tấm lắp A x B(mm)	Kích thước lắp đặt X x Y (X' x Y')(mm)	Đường kính lỗ P(mm)	Độ lệch tâm E(mm)	Bán kính quay R(mm)	Chiều dài N(mm)	Đường kính ngoài của chân điều chỉnh D1(mm)	Lượng điều chỉnh H1/H2(mm)
50	AF-50	Nylon gia cố (có vòng bi)	250(255,0)	45	74	102×102	80×80(75×75)	11	46	73	19,6	40	15/15
65	AF-65	Nylon gia cố (có vòng bi)	250(255,0)	45	95	102×102	80×80(75×75)	11	51	84	18,8	40	15/15
75	AF-75	Nhựa MC (có vòng bi)	300(306,0)	45	120	140×140	115×115(105×105)	11,5	56	95	—	40	15/15
100	AF-100	Nhựa MC (có vòng bi)	300(306,0)	45	145	140×140	115×115(105×105)	11,5	65	116	—	40	15/15

Chủng loại bánh xe

NB
Vành: Nylon gia cố
Bánh xe: Nylon gia cố (có vòng bi)

MC
Vành: Nhựa MC
Bánh xe: Nhựa MC (có vòng bi)

Loại SKY-S

Xe đa hướng | Kiểu tấm phẳng

ϕ 150 200

Hoàn thiện mạ crome 3+	Hoàn thiện mạ crome
Vòng bi đơn	Vòng bi đôi
Chốt chặn đơn	Chốt chặn đôi

SKY-S125SUE-1

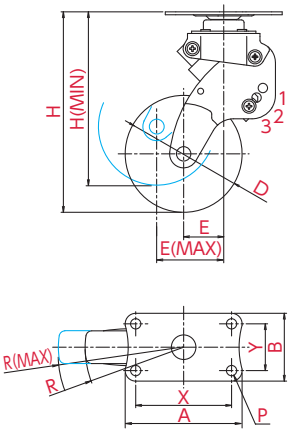

Cách lắp đặt | Kiểu tấm phẳng

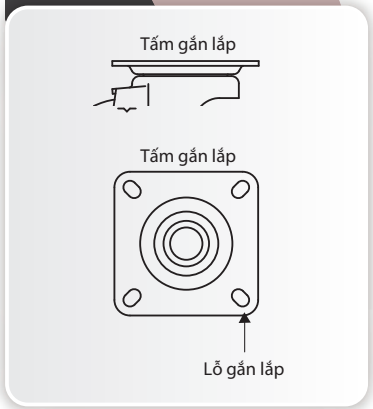

Ví dụ cách dùng chính

- Xe đẩy bằng
- Xe đẩy tay
- Tủ đặt máy chủ
- Pallet lồng
- Xe kéo
- Ghế văn phòng
- Thiết bị máy móc
- Máy photocopy
- Đồ gia dụng
- Kệ trưng bày sản phẩm
- Tủ trưng bày đông lạnh
- Khác

※Đây là hình minh họa các sản phẩm tiêu biểu.

Ví dụ đặt hàng	SKY-S	125	SUE	-	1
	Phụ kiện kim loại	Đường kính bánh xe	Bánh xe		Tải trọng tiêu chuẩn

Đường kính bánh xe D(mm)	Mã sản phẩm	Chất liệu bánh xe	Tải trọng tiêu chuẩn [daN(kgf)]	Khổ rộng xe W(mm)	Chiều cao lắp đặt H(mm)	Tấm lắp A x B(mm)	Kích thước lắp đặt X x Y (X' x Y')(mm)	Đường kính lỗ P(mm)	Độ lệch tâm E(mm)	Bán kính quay R(mm)
100	SKY-S100SUE-1 ●	Urethane chống tĩnh điện (có vòng bi)	10(10,2)	28	171[~148]	100×58	82×40	8,8	34[~57]	84[~107]
	SKY-S100SUE-2 ●		20(20,4)		171[~154]				34[~53]	84[~103]
	SKY-S100SUE-3 ●		30(30,6)		171[~158]				34[~50]	84[~100]
125	SKY-S125SUE-1 ●	Urethane chống tĩnh điện (có vòng bi)	10(10,2)	32	193[~167]	100×58	82×40	8,8	41[~66]	104[~129]
	SKY-S125SUE-2 ●		20(20,4)		193[~173]				41[~61]	104[~124]
	SKY-S125SUE-3 ●		30(30,6)		193[~177]				41[~58]	104[~121]

※Giá trị trong ( ) là giá trị khi đạt tới giới hạn tải trọng

Dấu ●
Điện trở của nhựa Urethane chống tĩnh điện tối đa 10^8 Ω. (Đây là giá trị đo được tại YUEI, không phải là giá trị tiêu chuẩn đã được chứng minh)

Chủng loại bánh xe

SUE

Vành: Nylon

Bánh xe: Urethane chống tĩnh điện (có vòng bi)

Giới thiệu về các loại bánh xe

Bảng xem nhanh về đặc tính chung của vật liệu dùng cho bánh xe

◎: Rất tốt ○: Tốt △: Bình thường ×: Không tốt

	Cao su	Nylon	Urethane	Chất đàn hồi	Nhựa phenolic	Nhựa MC (Monomer-Cast Nylon)
Tính đàn hồi	◎	×	○	○	×	×
Biến dạng vĩnh viễn do nén ép	○	◎	○	△	◎	◎
Tính chịu mài mòn	○	◎	◎	△	○	◎
Tính chống chịu thời tiết	△	◎	○	◎	◎	◎
Tính chống chịu dầu (dầu cơ khí)	×	◎	◎	×	◎	◎
Tính chống chịu xăng dầu	×	◎	◎	×	◎	◎
Tính chống chịu nước	◎	○	△	◎	○	○
Tính chống chịu hóa chất (axit yếu, kiềm)	○	◎	×	◎	△	◎
Tính chịu nhiệt (℃)	70	70	70	70	120	120
Tính chịu lạnh (℃)	−30	−20	−30	−30	−40	−40

※Đặc tính thông thường chỉ có ở vật liệu. Sản phẩm sẽ chịu tác động từ điều kiện sử dụng sản phẩm bánh xe, hoặc môi trường, v.v. nên hãy dựa vào các đặc tính này để lựa chọn hoặc đánh giá vật liệu.
※Phần giới thiệu về Urethane là nội dung mô tả về đặc tính vật lý của nhựa Urethane nhiệt dẻo.

Cao su

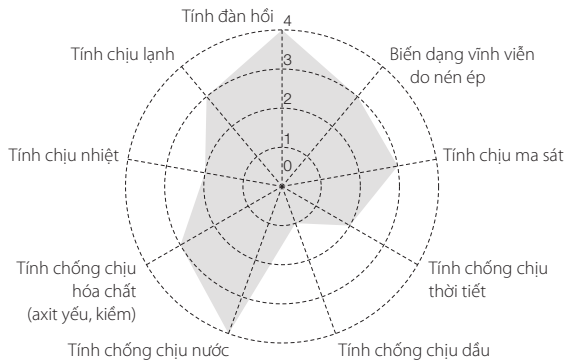

Nylon

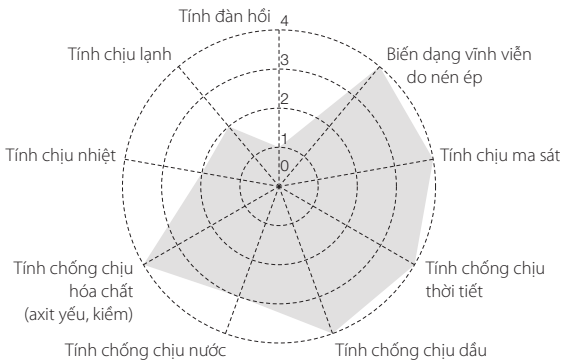

Urethane

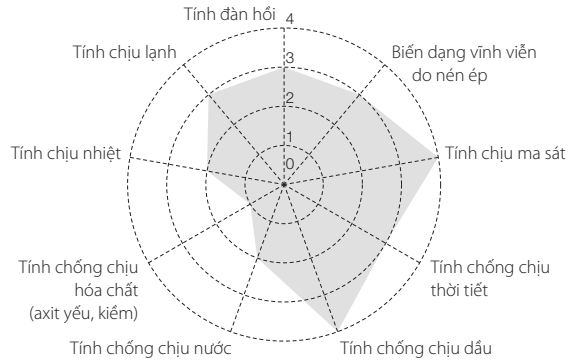

Chất đàn hồi

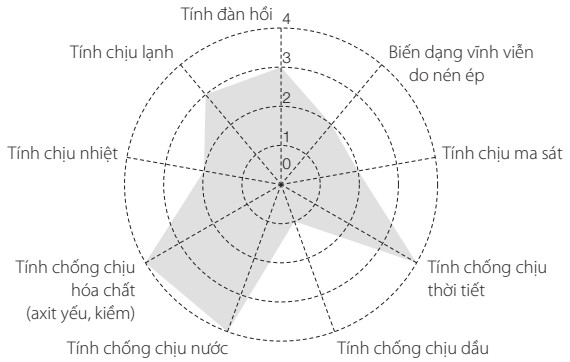

Nhựa phenolic

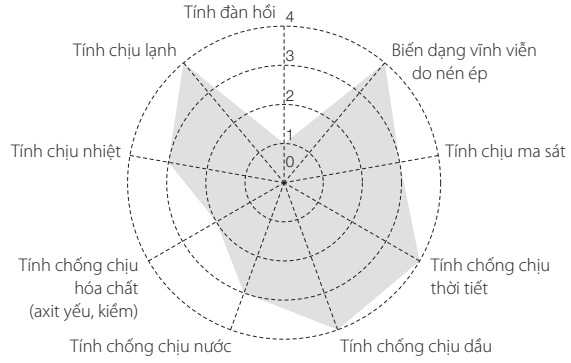

Nhựa MC (Monomer-Cast Nylon)

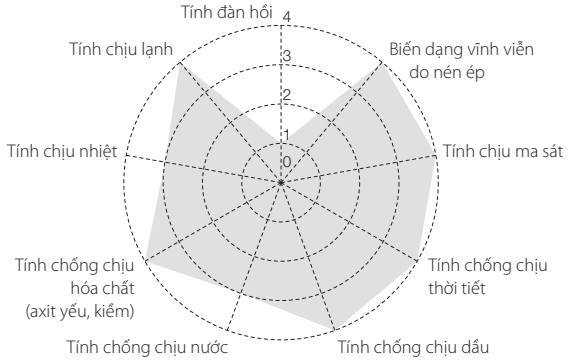

Tên gọi và cấu tạo của các bộ phận

Cấu tạo bánh xe và tên gọi các bộ phận

Bánh xe được dùng để lắp vào các thiết bị dùng cho mục đích vận chuyển hoặc di chuyển.

Xe đa hướng Bánh xe có bộ phận quay và bánh xe đều quay

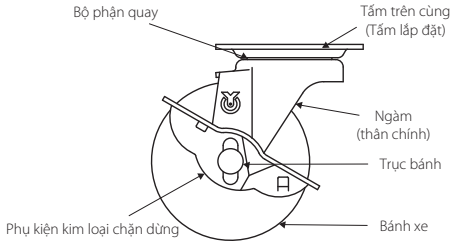

Xe cố định hướng Bánh xe có bộ phận quay không quay mà chỉ có bánh xe quay

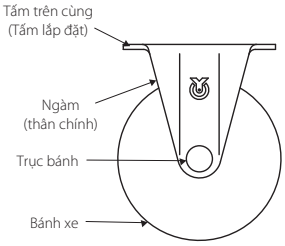

Giới thiệu hoạt động thử nghiệm sản phẩm

Thiết bị thử nghiệm tính năng chạy dạng đòn bẩy

Thiết bị thử nghiệm kéo nén vạn năng

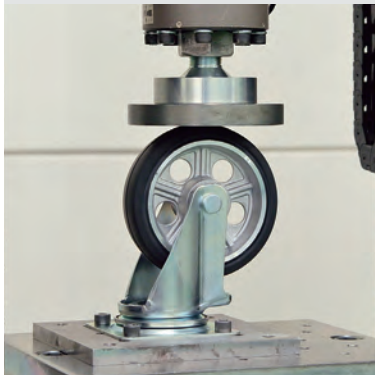

Thiết bị thử nghiệm tính năng chạy thẳng

Thiết bị thử nghiệm lực khởi động quay

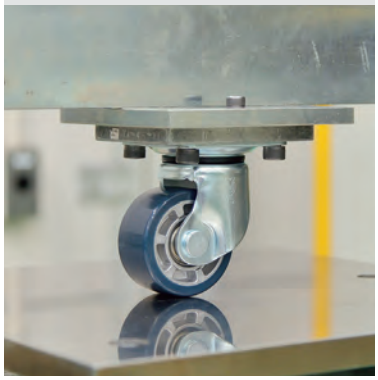

Thiết bị thử nghiệm tác động va đập do rơi

Thiết bị thử nghiệm tính năng quay

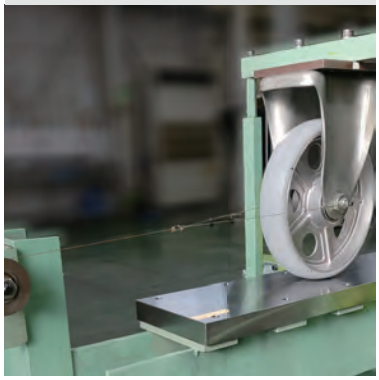

Giới thiệu tiêu chuẩn chạy thử nghiệm

Bánh xe của YUEI sử dụng phương pháp chạy thử dựa trên tiêu chuẩn JIS (Tiêu chuẩn sản xuất của Nhật Bản), khác với tiêu chuẩn GB (Tiêu chuẩn quốc gia Trung Quốc).

(Ví dụ) Trường hợp so sánh bánh xe kích thước φ100mm

Tiêu chuẩn chạy thử nghiệm	Tiêu chuẩn nội bộ dựa trên tiêu chuẩn JIS	Tiêu chuẩn GB
Cự ly chạy	10km	1,5km

[Ví dụ chạy thử nghiệm]

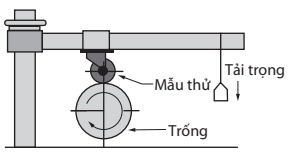

Thêm tải trọng cho phép đối với bánh xe và kiểm tra có biến dạng hay không khi cho chạy với cự ly và tốc độ không đổi trên trống có phần nhô ra.

Lưu ý liên quan tới bánh xe

Không dùng bánh xe với trong các trường hợp sau đây.

Công việc có thể dẫn tới hỏng bánh xe

Hãy chở hàng với tải trọng trong phạm vi cho phép.
Chở hàng với tải trọng vượt quá mức cho phép sẽ dẫn tới hỏng hoặc giảm công năng của bánh xe.

Không làm rơi, va đập thêm vào bánh xe.
Có thể làm giảm tuổi họ hoặc làm hỏng bánh xe.

Không cố cho xe chạy khi vẫn đang cài chốt chặn.
Phần chốt chặn có thể bị hỏng.

Đối với xe cố định hướng, không cố tác động lực quá mức theo phương vuông góc lên bánh xe.
Có thể làm biến dạng phần kim loại hoặc làm giảm công năng của bánh xe.

Không gõ búa hoặc dẫm đạp quá mức vào phần chốt chặn.
Phần chốt chặn có thể bị hỏng.

Không sử dụng trên địa hình quá gồ ghề, lồi lõm nhiều.
Có nguy cơ làm giảm tuổi thọ của bánh xe.

Tránh sử dụng trong điều kiện môi trường quá nóng, quá lạnh, hoặc độ ẩm cao.
Dẫn đến gây hỏng hóc hoặc giảm công năng của bánh xe.

Khi lắp bánh xe kiểu vặn ren, phải dùng cờ lê siết chặt phần hình lục giác trên thân trục.

Không dùng cho phương tiện được kéo bằng động cơ.
Có thể làm hỏng bánh xe, gây tai nạn thương tích.
(※Ngoại trừ loại bánh xe được thiết kế để kéo đi)

Công việc có thể dẫn đến tai nạn con người

Không giữ cài chặn dừng xe trên bề mặt nghiêng.
Xe có thể đột ngột di chuyển nên rất nguy hiểm. Và cũng có thể gây hư hỏng và giảm công năng của bánh xe.

Không chất hàng mất cân đối.
Điều này rất nguy hiểm vì có thể khiến xe mất thăng bằng và dễ bị đổ.

Không trèo lên trên các loại xe vận chuyển có gắn bánh xe.
Điều này cực kỳ nguy hiểm vì có nguy cơ gây thương tích hoặc tử vong.

Công dụng chính của bánh xe

Bánh xe được con người sử dụng để tạo điều kiện thuận lợi cho việc vận chuyển và di chuyển đồ vật khi cần thiết. Khi chọn sản phẩm, hãy tính tới việc sẽ lắp bánh xe trên nhiều loại thiết bị khác nhau cả trong nhà và ngoài trời để chọn sản phẩm phù hợp với điều kiện và mục đích sử dụng, sau đó kiểm tra điều kiện lắp đặt và cài đặt chính xác.

Lựa chọn bánh xe tối ưu và điều kiện sử dụng

1. Tải trọng cho phép

Tải trọng cho phép được mô tả trong danh mục cho biết giá trị (giới hạn) cho phép di chuyển dễ dàng khi vận chuyển theo cách thủ công trên mặt sàn phẳng. (Không bao gồm bánh xe chuyên dùng cho phương tiện để kéo lôi đi)
Hãy lựa chọn bánh xe có tải trọng cho phép tương ứng với tổng tải trọng cần vận chuyển. Ngoài ra, ngay cả khi sử dụng bốn bánh xe, tải trọng vẫn có thể bị dồn vào 3 bánh xe (ba vị trí) nên giới hạn tổng tải trọng hàng chất lên thường được xác định bằng cách nhân với 0,8 như hình dưới đây. (Tổng tải trọng vận chuyển là tải trọng có bao gồm cả trọng lượng của chính xe vận chuyển.)

Trường hợp dùng 4 bánh xe
Tải trọng chất hàng cho phép = tải trọng cho phép của 1 bánh xe x 4 x 0,8

◎Đơn vị lực hiển thị là daN. 1 daN=10 N≒1,02 kgf (1kgf≒9,8N=0,98daN)

2. Tốc độ khi sử dụng

Hãy sử dụng với tốc độ trong phạm vi nêu trong bảng bên dưới khi di chuyển xe trên sàn phẳng ở nhiệt độ thường. (Tránh sử dụng liên tục vì sẽ gây sinh nhiệt.)

Đường kính bánh xe	Tốc độ khi sử dụng
Dưới 100 mm	Tối đa 2 km/h
Từ 100 mm trở lên	Tối đa 4 km/h

※Hãy sử dụng bánh xe kéo LEADSTAR với tốc độ tối đa 10 km/h.

3. Điều kiện sử dụng

Thông thường, bánh xe được thiết kế để sử dụng trong nhiệt độ thường và nhiệt độ phòng. Tránh sử dụng sản phẩm trong điều kiện môi trường đặc biệt, nơi sản phẩm có thể bị ảnh hưởng bởi nhiệt độ cao, nhiệt độ thấp, độ ẩm cao, axit , kiềm, muối, dung môi, dầu, nước biển, hóa chất, v.v. Vì có thể gây hư hỏng sản phẩm.
Khi sử dụng sản phẩm trong điều kiện môi trường đặc biệt, có trường hợp phải trang bị phụ kiện kim loại, bánh xe, mỡ bôi trơn, v.v. phù hợp với từng mục đích sử dụng. Bánh xe có thể bị nhiễm bẩn do chất liệu của bề mặt sàn. (Hãy liên hệ riêng với chúng tôi để được tư vấn). Nếu Quý khách muốn cho bánh xe tạm dừng quay, hãy dùng chốt chặn.

4. Chốt chặn

Xin lưu ý rằng chốt chặn có thể bất ngờ bị bung ra do giảm tính năng hoặc do va đập trong thời gian dài sử dụng. Ngoài ra, đối với bánh xe cứng, chức năng phanh kém hơn so với các bánh xe khác kể từ thời điểm xuất xưởng. Liên quan tới hiệu quả phanh, trường hợp đặc biệt cần thiết vì lý do an toàn của sản phẩm, hãy dùng các phương thức như "chặn bánh xe", v.v.

Những lưu ý khi lắp đặt bánh xe

(1) Hãy sử dụng kết hợp các bánh xe cùng dòng sản phẩm.
(2) Đối với bánh xe kiểu đa hướng, hãy lắp sao cho trục quay thẳng đứng.
(3) Đối với bánh xe kiểu cố định, hãy lắp cho chúng song song với nhau.
(4) Siết chặt bu lông gắn lắp để chúng không bị lỏng và lắp đặt đúng cách. Đối với bánh xe vặn ren, hãy kiểm tra mô-men xoắn đúng và siết chặt chính xác.
(5) Khi lắp bánh xe có chốt chặn đôi, hãy nhớ để chốt chặn ở trạng thái OFF. Lắp đặt ở trạng thái ON có thể gây hỏng bộ phận phanh.

Lưu ý khi sử dụng

- Tùy thuộc vào điều kiện và môi trường sử dụng, vết lốp có thể để lại trên sàn.
- Không chất hàng với tải trọng vượt quá tải trọng cho phép.
- Chất hàng sao cho tải trọng phân bổ đều lên các bánh xe.
- Không tác dụng lực quá mạnh lên bánh xe kiểu cố định hướng theo bất kỳ hướng nào khác ngoài hướng quay của bánh xe.
- Tránh sử dụng ở nơi có thể gây tác động ngoại lực lên sản phẩm. (Ví dụ tác động ngoại lực khi leo lên bậc thang, bị rơi đổ, bị càng xe nâng đâm vào,…)
- Tránh sử dụng trên mặt sàn quá gồ ghề.
- Không lôi kéo bằng các phương tiện như xe kéo, v.v. ※Ngoại trừ loại bánh xe dùng được cho lôi kéo di chuyển.
- Hãy mang giày khi thao tác với chốt chặn.
- Không cố di chuyển khi đang cài chốt chặn.
- Không tác dụng lực quá mạnh hoặc va đập mạnh lên chốt chặn.
- Không cài chốt chặn khi để xe trên bề mặt nghiêng.
- Không cài chốt chặn khi xe đang di chuyển.
- Phải kiểm tra xem chốt chặn đã được nhả ra hay chưa khi định cho xe di chuyển.
- Không cải tạo sản phẩm dưới mọi hình thức. ※Xin lưu ý rằng chúng tôi không chịu trách nhiệm về bất kỳ tai nạn hoặc sự cố nào phát sinh do cải tạo, sửa đổi sản phẩm.
- Hãy liên hệ với quầy tư vấn của chúng tôi nếu Quý khách muốn sử dụng sản phẩm cho ghế hoặc đồ vật dùng để người ngồi hoặc trèo lên khác.

Kiểm tra, bảo trì và thay thế

① Để phòng ngừa tai nạn và sử dụng sản phẩm được lâu dài, hãy kiểm tra và bảo trì thường xuyên. Ngoài ra, khi định kỳ kiểm tra hoặc bảo trì bánh xe, bao gồm cả việc vệ sinh, nhất định phải trang bị các biện pháp bảo hộ như đeo găng tay (găng tay lao động), v.v. Nếu thực hiện bằng tay trần, Quý khách sẽ có nguy cơ bị các bộ phận kim loại trên bánh xe gây thương tích.
② Hãy định kỳ kiểm tra theo hướng dẫn dưới đây.
・Có phát hiện thấy bất thường nào ở phần vặn lắp của bánh xe không?
・Bánh xe có bị hư hỏng, có nứt hoặc biến dạng không?
・Trục bánh xe có bị lỏng không?
③ Nếu sản phẩm có bất kỳ vấn đề nào như lão hóa hoặc hư hỏng, hãy thay thế ngay lập tức.
(Không thay thế từng phần linh kiện của bánh xe.)
④ Nếu có dị vật vướng vào bộ phận quay hoặc trục quay, hãy gỡ bỏ ngay lập tức. Vì dị vật này có thể gây khó khăn khi xoay hoặc chuyển hướng.

Nếu Quý khách có thắc mắc, xin vui lòng liên hệ tới các chi nhánh hoặc văn phòng kinh doanh của công ty để được tư vấn.

https://www.yueicaster.co.jp/en/

https://www.yueicaster.co.jp/en/archive/movie.html

https://www.yueicaster.co.jp/en/inquiry/

KNCC0624-01-1000

- Nội dung trong cuốn catalog này là thông tin tại thời điểm tháng 2 năm 2024.
- Màu sắc của sản phẩm có thể hơi khác so với sản phẩm thực tế do điều kiện in ấn.
- Xin lưu ý rằng hình thức bên ngoài và thông số kỹ thuật có thể thay đổi do cải tiến sản phẩm.